Краткое техническое описание

СЕЛЕНА Спальня(модульная) состоит из:

- **«СЕЛЕНА Шкаф ШК-001 (3-ств.) (МДФ Комплект)».**
  Габаритные размеры: Д.1348 х В.2405 х Г.510 мм.
- **«СЕЛЕНА Комод-консоль КМ-001 (МДФ Комплект)».**
  Габаритные размеры: Д.1530(1710) х В.835 х Г.450 мм.
  (Значение Длины изменяется в зависимости от установки Комода относительно Консоли).
- **«СЕЛЕНА Тумба прикроватная ТМ-001 (МДФ Комплект)».**
  Габаритные размеры: Д.484 х В.445 х Г.400 мм.
- **«СЕЛЕНА Кровать МДФ КР-002 (Комплект)**
  Габаритные размеры: Д.1717 х В.1000 х Г.2042 мм.
- **«СЕЛЕНА Кровать МДФ КР-002 (Комплект) с ОРТОПЕДОМ».**
  Габаритные размеры: Д.1717 х В.1000 х Г.2042 мм.
- **«СЕЛЕНА Кровать МДФ КР-002 (Комплект) с ОРТОПЕДОМ и подъёмным механизмом».**
  Габаритные размеры: Д.1717 х В.1000 х Г.2042 мм.

СЕЛЕНА Шкаф ШК-001 (3-ств.) (МДФ Комплект)

1. Описание конструкции «СЕЛЕНА Шкаф ШК-001 (3-ств.) (МДФ Комплект)»:
Изделие выполнено в едином художественном и конструкторско-технологическом решении, предназначено для оборудования жилых квартир.

1.1. «СЕЛЕНА Шкаф ШК-001 (3-ств.) (МДФ Комплект)» имеет следующие характеристики и особенности конструктива:

- Корпус шкафа поделен перегородкой на две секции: с полками и со штангами.

  Секция с полками(ширина 432мм) имеет три съемные и две несъемные(вязки) полки.
  Расстояние между полок(сверху вниз): 383, 367, 346, 367, 346, 405мм.

  Секция со штангами (ширина 866мм) имеет несъёмную полку(вязку) на расстоянии 330мм от верхней крышки с перегородкой посередине, образующей две ниши по 425мм в ширину.
  В секции расположены две овальные металлические штанги на высоте 1045мм и 1990мм от пола.
  Общая высота отделения со штангами – 1948мм.

- Фасад Шкафа состоит из 3х створок:
  ЛЕВАЯ и ПРАВАЯ – без декоративной фрезеровки, имеется присадка под ручку;
  ЦЕНТРАЛЬНАЯ – с декоративной фрезеровкой, ручка на него конструктивом не предусматривается (открывание рукой).

- Ручка металлическая: РСМ-1 (1м) ПМ-960мм. Цвет ЗОЛОТО. Количество в изделии – 2шт.

- Все фасады – накладные.

- Задняя стенка ЛХДФ – накладная(набивная) и состоит из 5 частей, соединённых между собой планкой соединительной для ДВП.

- Подпятники-гвозди белого цвета.

- К стене шкаф крепится при помощи двух навесов-уголков с накл.(35х45х50)+Дюб.8*50мм + шуруп (345,АА,01 P1S) 6*60мм.

  К стене крепить ОБЯЗАТЕЛЬНО!

- Сборка универсальная.

1.2. Габаритные размеры всего изделия – Д.1348 х В.2405 х Г.510 мм.

1.3. Серийные изделия комплектуются из универсальных наборов деталей, что обуславливает наличие стандартных отверстий, которые в вашей модели изделия могут быть не использованы и после сборки должны быть закрыты технологическими заглушками, входящими в комплект фурнитуры.
1.4. При самостоятельной сборке Покупателем, компания не несёт ответственность за качество сборки и дефекты, полученные во время её проведения.

1.5. Нагрузка: на полку - не более 5 кг, на тумбу - не более 30кг, на подвесные шкафы — не более 15кг и модуль — не более 10кг при равномерно распределённых статичных нагрузках.

2. Цветовая гамма:

- Корпус - Шиншилла Серая / Фасад МДФ - матовая Кварц Грей Софт
- Задняя стенка – ЛХДФ Белый.

3. Используемые материалы:

- Фасад – МДФ (в плёнке ПВХ), 16мм
- Корпус – ЛДСП, 16мм
- Задняя стенка – ЛХДФ 3,2мм.

4. Фурнитура (в коробе) внутри упаковки №2:

Гвоздь 2 * 20 мм
Демпфер силиконовый 10*10
Заглушка для евро-стяжки серая шиншила №3
Заглушка для эксц. стяжки серая шиншила №3
Заглушка технологическая D 5 мм серая шиншила
Ключ для стяжки евро
навес уголок с накл.(35x45x50)+Дюб.8*50мм + шуруп (345,AA,01 P1S) 6*60мм
Петля (для ДО) накладная с доводчиком 90
Подпятник - гвоздь белый
полкодержатель обычный
Стяжка эксцентриковая
стяжка уголок 30x30x15 мм
стяжка-евро 6,3*50 мм
Футорка пластик (дюбель) D5,3 x 10
штангодержатель овальный хром
Шуруп 3,5*15 мм цинк

5. Данные по упаковкам:

Упаковка	Номе пакет	Содержит фурнитуру	Кор обка	Вес (по деталям	Упаковка				Вес, кг
					Длина	Ширина	Высота	Объем, м3	
КАРКАС 2	2	✔	✔	46,032	1 525	516	110	0,087	46,00
КАРКАС 1	1			41,547	2 394	500	60	0,072	42,00
Упаковка	Номе пакет	Содержит фурнитуру	Кор обка	Вес (по деталям	Упаковка				Вес, кг
					Длина	Ширина	Высота	Объем, м3	
ФАСАД 1	3			37,282	2 332	456	63	0,067	37,00

Общий вес упаковок – 125 кг.
Общий объём упаковок – 0,226 м3.

6. Внешний вид и размеры:

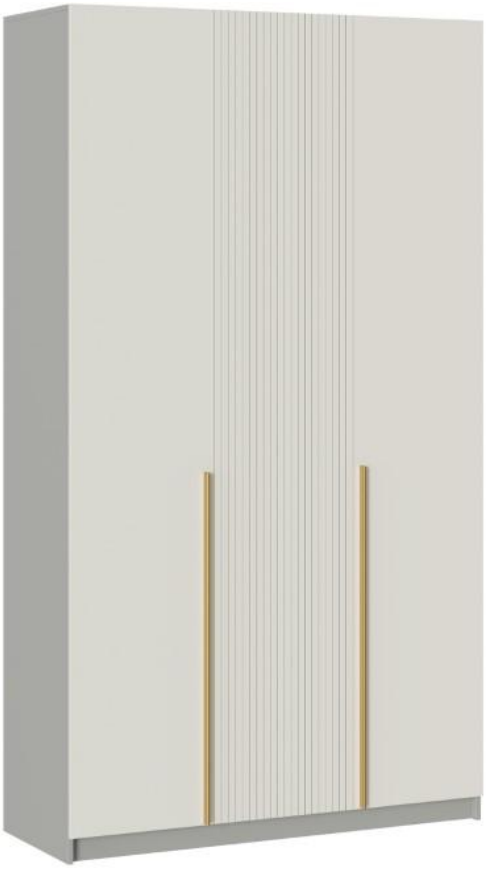

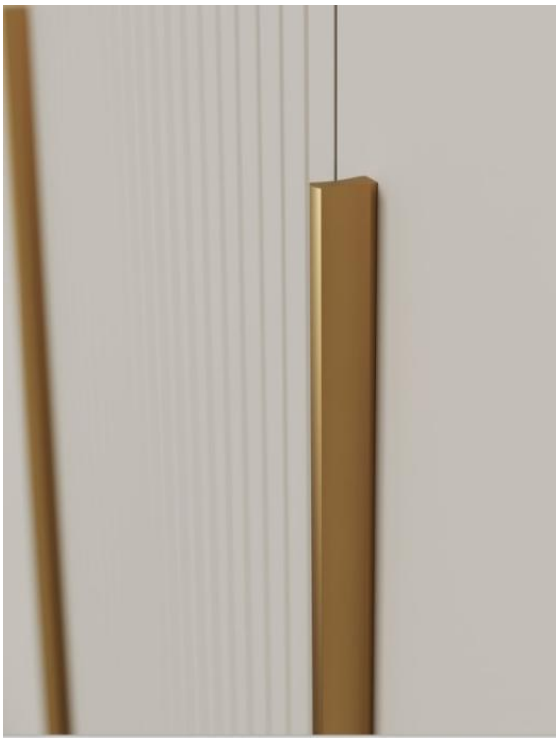

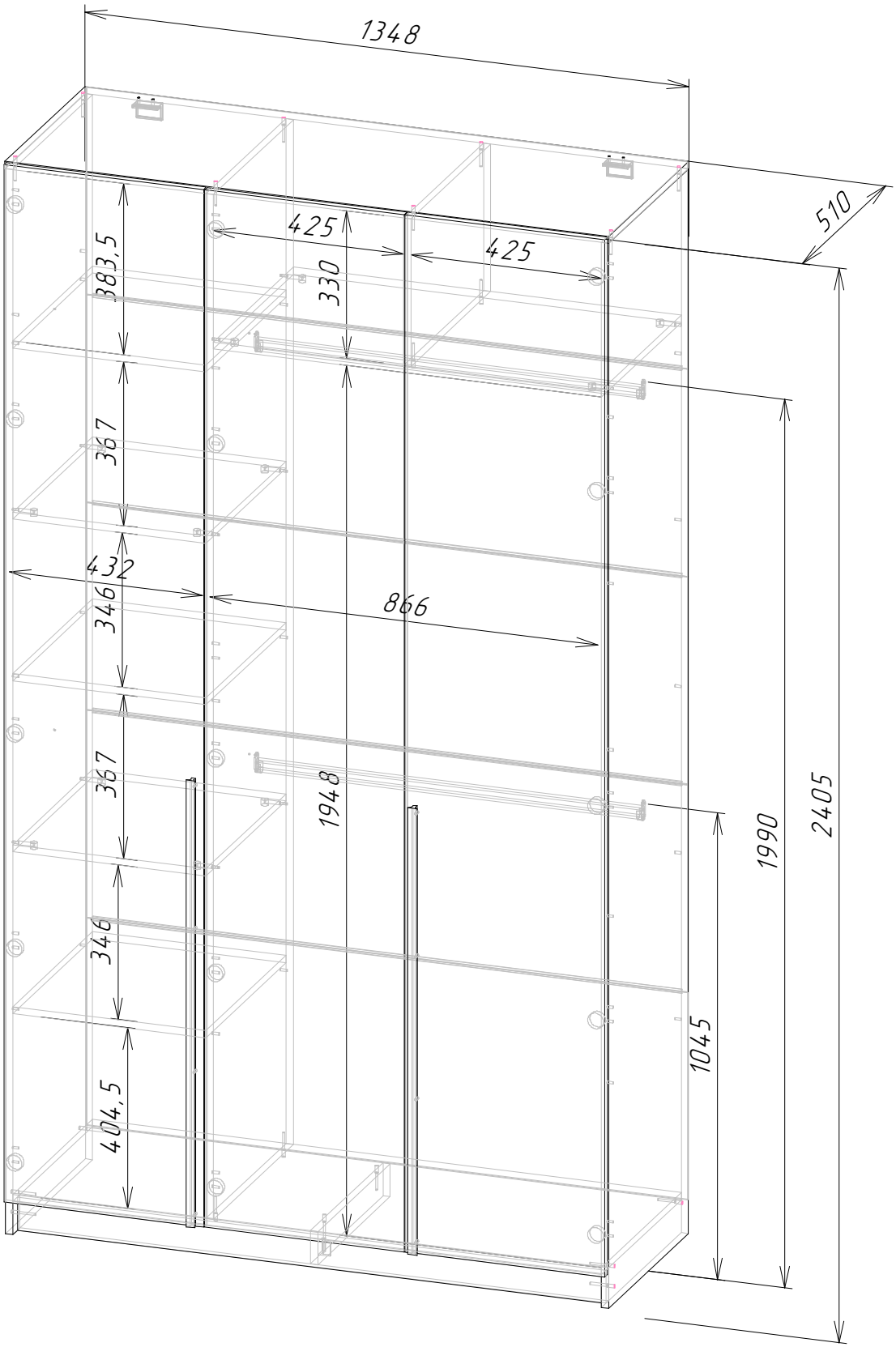
1348
510
425
425
383,5
330
367
432
346
866
367
1948
346
404,5
1045
1990
2405

СЕЛЕНА Комод-консоль КМ-001 (МДФ Комплект)

1. Описание конструкции «СЕЛЕНА Комод-консоль КМ-001 (МДФ Комплект)»:
Изделие выполнено в едином художественном и конструкторско-технологическом решении, предназначено для оборудования жилых квартир.

1.1. «СЕЛЕНА Комод-консоль КМ-001 (МДФ Комплект)» имеет следующие характеристики и особенности конструктива:

- Корпус изделия состоит из двух независимых блоков, в ОБЯЗАТЕЛЬНОМ ПОРЯДКЕ соединяемых между собой при помощи межсекционных стяжек: Комод и Консоль.
- **Комод**
  представляет собой тумбу напольную (высота 650мм, ширина 930мм) с двумя ящиками без ручек, на направляющих скрытого монтажа (400мм) с функцией Push-To-Open (открывание-закрывание от нажатия на фасад). Дно ящиков – ЛДСП 16мм.
  Ящики имеют следующие внутренние габариты: Д.857 х В.192 х Г.384мм,
  полезная высота ящиков 216мм.
  Фасады ящиков имеют декоративную фрезеровку и выполнены из МДФ(+плёнка ПВХ).
  Фасады являются вкладными относительно корпуса.
  Задняя стенка ЛХДФ – врезная(устанавливается в пазы), состоит из 2 частей, соединённых между собой планкой соединительной для ДВП.
  Подпятники-гвозди белого цвета, нерегулируемые.
  Комод соединяется с Консолью при помощи стяжек межсекционных.
  С консолью стягивать ОБЯЗАТЕЛЬНО!
- **Консоль**
  представляет собой подвесную тумбу (высота 184мм, ширина 897мм) с одним ящиком без ручки, на направляющих полного выдвижения (400мм). Открывание рукой за фасад, для этого в нижней части ящика предусмотрен зазор между корпусом и фасадом.
  Ящик имеет внутреннюю перегородку, разделяющую ящик на два равных отсека.
  Отсеки имеют следующие внутренние габариты: Д.395 х В.106 х Г.384мм,
  полезная высота ящика 137мм. Дно ящика – ЛХДФ 3,2мм.
  Фасад ящика имеет декоративную фрезеровку и выполнен из МДФ(+плёнка ПВХ).
  Фасад является вкладным относительно верхней крышки и накладным относительно боков корпуса.
  Задняя стенка ЛХДФ – отсутствует.
  Консоль крепится к стене при помощи регулируемых навесов-уголков и **не предназначена для размещения отдельно от комода!!!**
  Консоль соединяется с Комодом при помощи стяжек межсекционных.
  К стене Консоль крепить ОБЯЗАТЕЛЬНО!

- **Длина всего изделия может варьироваться в зависимости от взаимного расположения Консоли и Комода.**
  РЕКОМЕНДУЕМАЯ УСТАНОВОЧНАЯ ДЛИНА:
  от 1530мм (MIN), с учётом использования консоли в качестве туалетного столика (и эргономики размещения сидения возле него).
  до 1710мм (MAX), с учётом минимальных расстояний от краёв деталей корпусов комода и консоли для стягивания двух блоков межсекционными стяжками.

ВО ИЗБЕЖАНИЕ ПАДЕНИЯ КОНСОЛИ И КОМОДА СТЯЖКУ БЛОКОВ И КРЕПЛЕНИЕ К СТЕНЕ ПРОИЗВОДИТЬ ОБЯЗАТЕЛЬНО!

1.2. Габаритные размеры всего изделия (Консоль+Комод) – Д.1530(1710) х В.835 х Г.450 мм.

1.3. Серийные изделия комплектуются из универсальных наборов деталей, что обуславливает наличие стандартных отверстий, которые в вашей модели изделия могут быть не использованы и после сборки должны быть закрыты технологическими заглушками, входящими в комплект фурнитуры.
1.4. При самостоятельной сборке Покупателем, компания не несёт ответственность за качество сборки и дефекты, полученные во время её проведения.
1.5. Нагрузка: на полку - не более 5 кг, на тумбу - не более 30кг, на подвесные шкафы — не более 15кг и модуль — не более 10кг при равномерно распределённых статичных нагрузках.

2. Цветовая гамма:

- Корпус - Шиншилла Серая / Фасад МДФ - матовая Кварц Грей Софт
- Задняя стенка – ЛХДФ Белый.

3. Используемые материалы:

- Фасад – МДФ (в плёнке ПВХ), 16мм
- Корпус – ЛДСП, 16мм
- Задняя стенка – ЛХДФ 3,2мм.

4. Фурнитура (в коробе) внутри упаковки №2:

Гвоздь 2 * 20 мм
Заглушка для евро-стяжки серая шиншила №3
Заглушка для эксц. стяжки серая шиншила №3
Ключ для стяжки евро
навес уголок с накл.(35х45х50)+Дюб.8*50мм + шуруп (345,AA,01 P1S) 6*60мм
Направляющие на 400мм. скрытого монтажа 3/4__(CUBO)658-5840_PushOpen
Направляющие шариковые 400 мм/45мм (45кг)_С ДОВОДЧИКОМ_BOYARD
Подпятник - гвоздь белый
Стяжка эксцентриковая
стяжка межсекционная D5*32 мм
стяжка уголок с накладкой 20х20х15 мм бежевая №14
стяжка-евро 6,3*50 мм
схема-сборки
Фиксатор задней стенки (белый)
Фиксаторы для направляющих скрытого монтажа (кмп)__CUBO 658-H-831
Футорка пластик (дюбель) D5,3 х 10
шуруп 4*20 мм цинк
Шуруп 3,5*15 мм цинк

5. Данные по упаковкам:

Упаковка	Номе пакет	Содержит фурнитуру	Кор обка	Вес (по деталям	Упаковка				Вес, кг
					Длина	Ширина	Высота	Объем, м3	
КАРКАС 2	2	✔	✔	17,008	920	460	95	0,040	17,00
КАРКАС 1	1			35,604	941	460	150	0,065	36,00
Упаковка	Номе пакет	Содержит фурнитуру	Кор обка	Вес (по деталям	Упаковка				Вес, кг
					Длина	Ширина	Высота	Объем, м3	
ФАСАД 1	3			7,453	902	277	63	0,016	8,00

Общий вес упаковок – 61 кг.
Общий объём упаковок – 0,121 м3.

6. Внешний вид и размеры:

ELIE SAAB

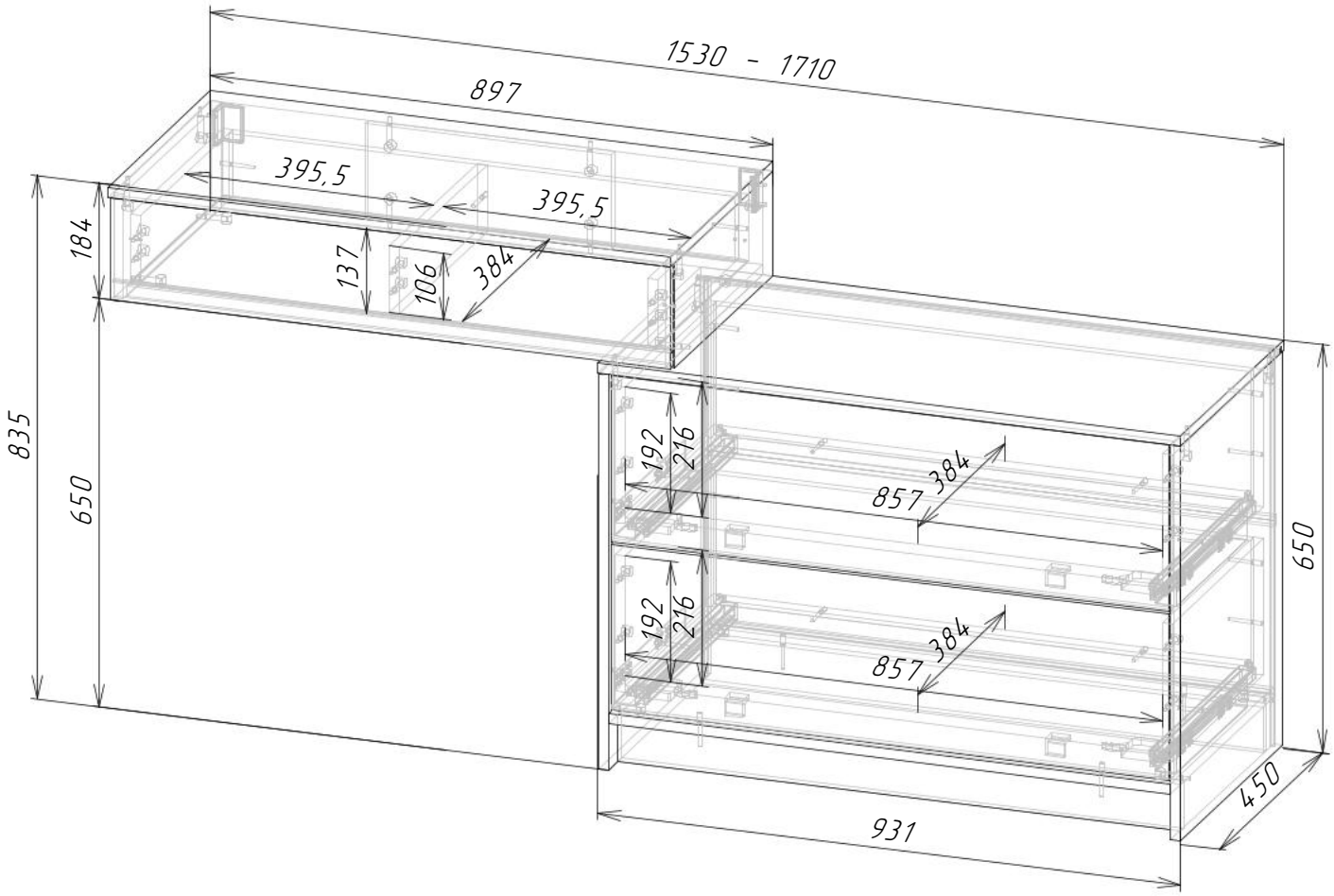
1530 - 1710
897
395,5
395,5
184
137
106
384
835
650
192
216
857
384
192
216
857
384
650
450
931

СЕЛЕНА Тумба прикроватная ТМ-001 (МДФ Комплект)

1. Описание конструкции «СЕЛЕНА Тумба прикроватная ТМ-001 (МДФ Комплект)»:
Изделие выполнено в едином художественном и конструкторско-технологическом решении, предназначено для оборудования жилых квартир.

1.1. **«СЕЛЕНА Тумба прикроватная ТМ-001 (МДФ Комплект)»**

представляет собой тумбу напольную с двумя ящиками без ручек,
на направляющих скрытого монтажа (350мм) с функцией Push-To-Open (открывание-закрывание от нажатия на фасад).
Дно ящиков – ЛДСП 16мм.
Ящики – одинаковые по размеру,
имеют следующие внутренние габариты: Д.410 х В.112 х Г.304мм,
полезная высота ящиков 115мм.
Фасады ящиков имеют декоративную фрезеровку и выполнены из МДФ(+плёнка ПВХ).
Фасады являются вкладными относительно корпуса.
Задняя стенка ЛХДФ – врезная (устанавливается в пазы)
Подпятники-гвозди белого цвета, нерегулируемые.

1.2. Габаритные размеры всего изделия – Д.484 х В.445 х Г.400 мм.

1.3. Серийные изделия комплектуются из универсальных наборов деталей, что обуславливает наличие стандартных отверстий, которые в вашей модели изделия могут быть не использованы и после сборки должны быть закрыты технологическими заглушками, входящими в комплект фурнитуры.

1.4. При самостоятельной сборке Покупателем, компания не несёт ответственность за качество сборки и дефекты, полученные во время её проведения.

1.5. Нагрузка: на полку - не более 5 кг, на тумбу - не более 30кг, на подвесные шкафы — не более 15кг и модуль — не более 10кг при равномерно распределённых статичных нагрузках.

2. Цветовая гамма:
- Корпус - Шиншилла Серая / Фасад МДФ - матовая Кварц Грей Софт
- Задняя стенка – ЛХДФ Белый.

3. Используемые материалы:

- Фасад – МДФ (в плёнке ПВХ), 16мм
- Корпус – ЛДСП, 16мм
- Задняя стенка – ЛХДФ 3,2мм.

4. Фурнитура (в коробе) внутри упаковки №1:

Заглушка для евро-стяжки серая шиншила №3
Заглушка для эксц. стяжки серая шиншила №3
Ключ для стяжки евро
Направляющие на 350мм. скрытого монтажа 3/4__(CUBO)_PushOpen 658-5835
Подпятник - гвоздь белый
Стяжка эксцентриковая
стяжка-евро 6,3*50 мм
схема-сборки
Фиксатор задней стенки (белый)
Фиксаторы для направляющих скрытого монтажа (кмп)__CUBO 658-Н-831
Футорка пластик (дюбель) D5,3 x 10
шуруп 4*20 мм цинк
Шуруп 3,5*15 мм цинк
Шуруп 4*30 мм цинк

5. Данные по упаковкам:

Упаковка	Номе пакет	Содержит фурнитуру	Кор обка	Вес (по деталям	Упаковка				Вес, кг
					Длина	Ширина	Высота	Объем, м3	
КАРКАС 1	1	✔	✔	17,360	580	445	160	0,041	17,00
Упаковка	Номе пакет	Содержит фурнитуру	Кор обка	Вес (по деталям	Упаковка				Вес, кг
					Длина	Ширина	Высота	Объем, м3	
ФАСАД 1	2			1,734	456	174	45	0,004	2,00

Общий вес упаковок – 19 кг.
Общий объём упаковок – 0,045 м3.

6. Внешний вид и размеры:

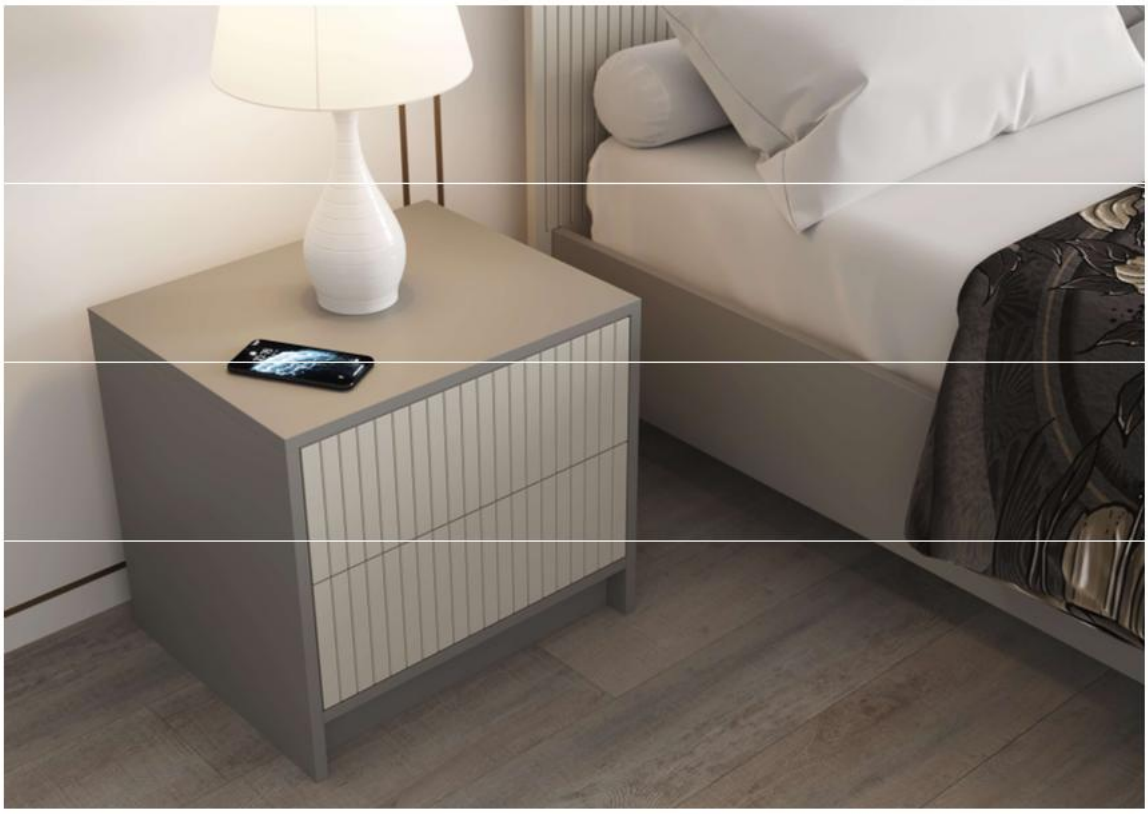

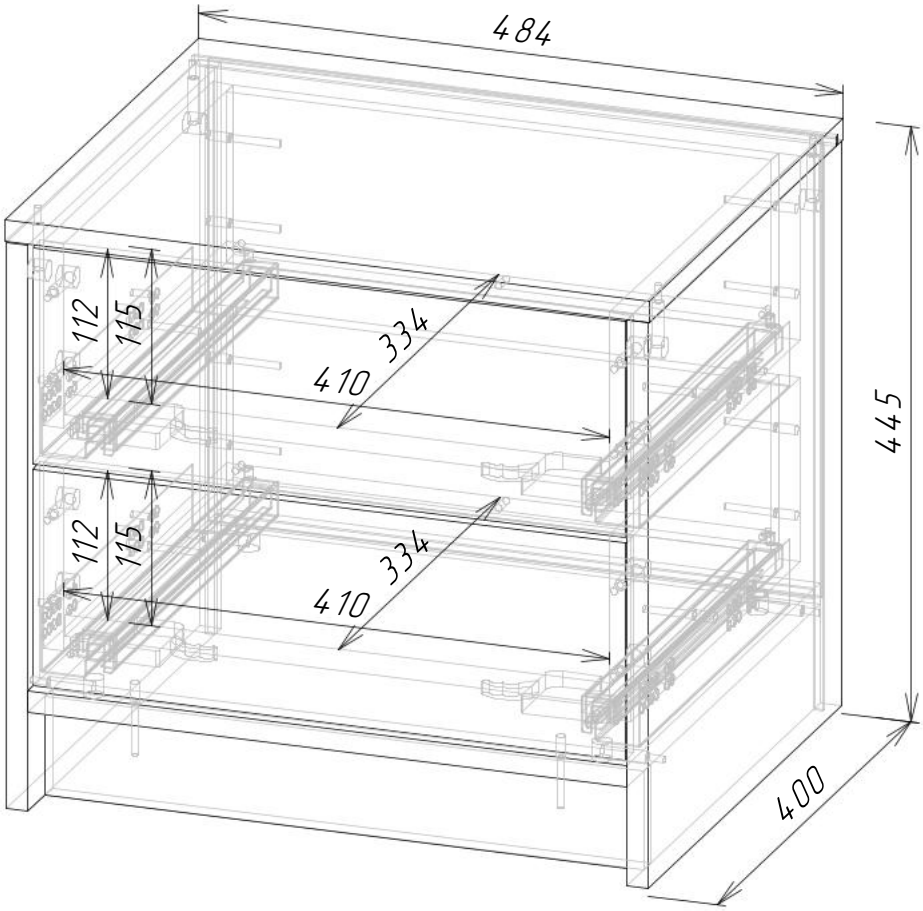
484
112
115
334
410
112
115
334
410
445
400

СЕЛЕНА Кровать МДФ КР-002 (сп. место 1.6 х 2.0 м)

1. Описание конструкции кровати СЕЛЕНА Кровать МДФ КР-002:
Кровать СЕЛЕНА Кровать МДФ КР-002 выполнена в едином художественном и конструкторско-технологическом решении, предназначена для оборудования спален жилых квартир.

СЕЛЕНА Кровать МДФ КР-002 (сп. место 1,6 х 2.0 м)
Кровать выполнена под ортопедическое основание и матрац размерами 1,6 х 2,0 м. Допустимая нагрузка на спальное место при условии статичной равномерно распределенной нагрузки до 170 кг. с учётом матраца. Головная спинка кровати выполнена из МДФ фасада (в плёнке ПВХ) размером Д. 1717 х В. 1000мм. Корпус кровати изготовлен из ЛДСП и закромлен кромкой 1мм в цвет корпуса кровати. Внутри кровати есть кроватное основание с 2 отсеками для хранения полезным габаритом Д.918 х В.250 х Г.676 мм. Основание крепится к корпусу кровати при помощи кроватных уголков.
Высота от пола до царги 120мм.
Высота царги 224мм.
Высота ниши под ортопедическое основание и матрац 92мм.
Высота от кроватного основания до верха головного щитка 658мм.

ВАЖНО: Кровать без кроватного основания использоваться НЕ МОЖЕТ!!!
ПРИМЕЧАНИЕ: Ортопедическое основание в комплект не входит и приобретается дополнительно!!!

1.2. Габаритные размеры – Д.1717 х В.1000 х Г.2042 мм.
Кровать должна использоваться по назначению. Прыжки, падение, хождение по кровати не допускается - приведет к поломке ламелей. Кровать эксплуатировать только с пружинным матрасом высотой 150-200 мм. Нагрузка на спальное место до 170 кг. при условии равномерно распределённой нагрузки.

1.3. Серийные изделия комплектуются из универсальных наборов деталей, что обуславливает наличие стандартных отверстий, которые в вашей модели изделия могут быть не использованы и после сборки должны быть закрыты технологическими заглушками, входящими в комплект фурнитуры.
1.4. При самостоятельной сборке Покупателем, компания не несёт ответственность за качество сборки и дефекты, полученные во время её проведения.
1.5. Изделия предназначены для установки на ровную прочную поверхность. В случае установки на неровные поверхности компания не несёт ответственность за дефекты геометрии изделия.

Технические и транспортные характеристики:
Категория товара – Кровати и матрацы
Длина изделия – 1717 мм.
Высота изделия – 1000 мм.
Глубина изделия – 2042 мм.
Стиль изделия - СЕЛЕНА
Материал корпуса – ЛДСП+МДФ
Спальное место (ДхГ) - 1600 х 2000 мм.

Данные по упаковкам:

	Упаковка	Количество	Номер пакета	Содержи фурнитур	Коробка	Вес (по деталя	Упаковка				Вес, кг
							Длина	Ширина	Высота	Объем, м3	
	ФАСАД 1	1,00	1				1 727	1 010	32	0,056	21,00
	КАРКАС 2	1,00	2	✔	✔		2 135	236	95	0,048	17,00
	КАРКАС 3	1,00	3	✔	✔		2 130	260	95	0,053	28,00

Вес – 66 кг.
Объём – 0,157 м³
Габариты - Д.1717 х В.1000 х Г.2042 мм.

2. Цветовая гамма:

- Корпус - Шиншилла Серая / Фасад МДФ - матовая Кварц Грей Софт
- Задняя стенка – ЛХДФ Белый.

3. Используемые материалы:

- Фасад – МДФ (в плёнке ПВХ), 16мм
- Корпус – ЛДСП, 16мм
- Кромка 19х1 мм в цвет
- Задняя стенка – ЛХДФ 3,2мм.
- Корпус кроватного основания ЛДСП (каркас) 16мм: Белый (Шагрень 0101PE) + 19*0.4 мм Белая шагрень

Фурнитура

стяжка-евро 6,3*50 мм		6,000	шт
Стяжка	эксцентриковая	4,000	шт
подпятник черный		4,000	шт
Гвоздь 2 * 20 мм		8,000	шт
схема-сборки		1,000	шт
Ключ для стяжки евро		1,000	шт
Уголок кроватный (508 Фрегат) 100х43х4_		4,000	шт
шкант 8*30 мм		4,000	шт
Муфта (футорка) М6, D8, L 10 мм		24,000	шт
Винт М6 * 16 (потайн.крест.)(965)		24,000	шт

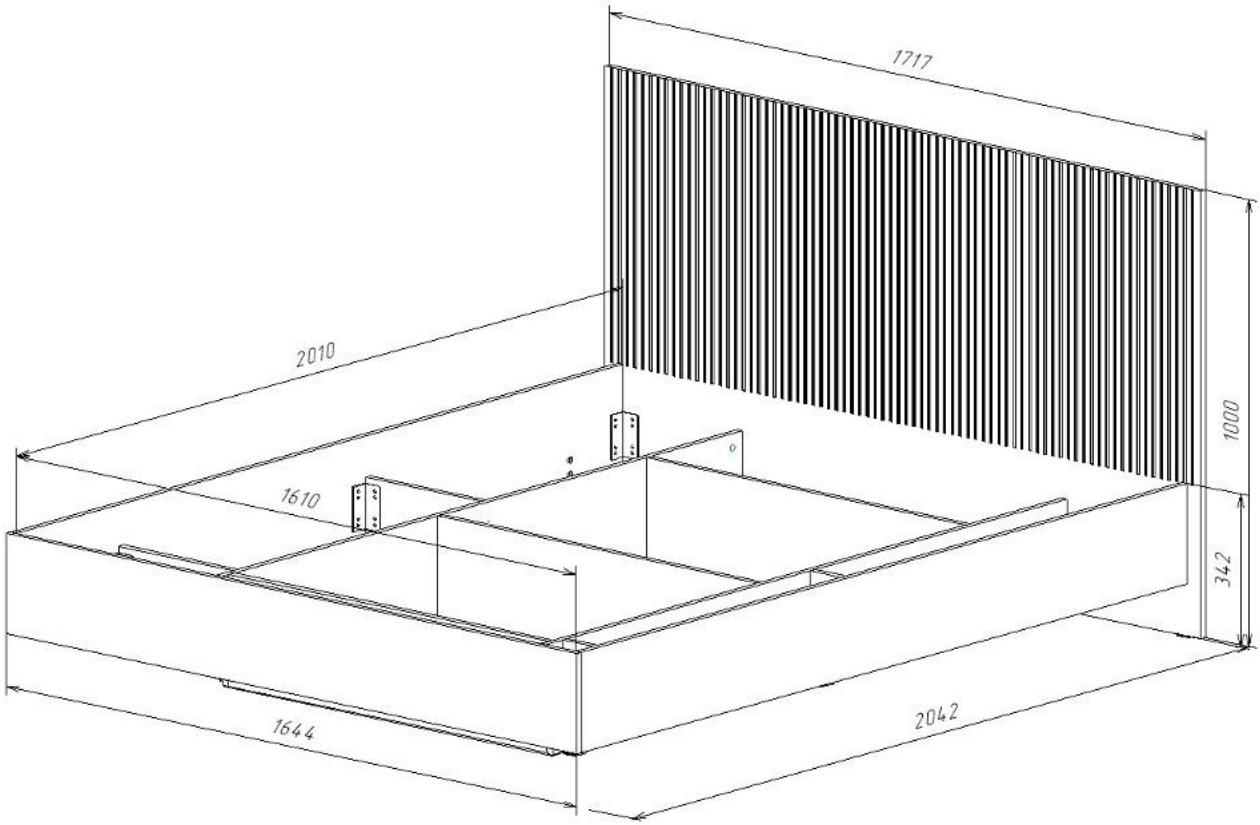
1717
2010
1610
1000
342
1644
2042

СЕЛЕНА Кровать МДФ КР-002 (сп. место 1,6 х 2.0 м) с ортопедическим основанием

Кровать выполнена под ортопедическое основание и матрац размерами 1,6 х 2,0 м. Допустимая нагрузка на спальное место при условии статичной равномерно распределенной нагрузки до 170 кг. с учётом матраца. Головная спинка кровати выполнена из МДФ фасада (в плёнке ПВХ) размером Д. 1717 х В. 1000мм. Корпус кровати изготовлен из ЛДСП и закромлен кромкой 1мм в цвет корпуса кровати. Внутри кровати есть кроватное основание с 2 отсеками для хранения полезным габаритом Д.918 х В.250 х Г.676 мм. Основание крепится к корпусу кровати при помощи кроватных уголков.
Высота от пола до царги 120мм.
Высота царги 224мм.
Высота ниши матрац 50мм.
Высота ниши под ортопедическое основание и матрац 92мм.
Высота от ортопедического основания до верха головного щитка 600мм
Высота от кроватного основания до верха головного щитка 658мм.
ВАЖНО: Кровать без кроватного основания использоваться НЕ МОЖЕТ!!!
ПРИМЕЧАНИЕ: Опоры к ортопедическому основанию приобретать НЕ нужно, т.к. основание кладётся на кроватное основание.

Технические и транспортные характеристики:
Категория товара – Кровати и матрацы
Длина изделия – 1717 мм.
Высота изделия – 1000 мм.
Глубина изделия – 2042 мм.
Стиль изделия - СЕЛЕНА
Материал корпуса – ЛДСП+МДФ
Спальное место (ДхГ) - 1600 х 2000 мм.

Вес – 66 кг.
Объём – 0,157м³
Габариты - Д.1717 х В.1000 х Г.2042 мм.

Количество транспортных мест - 4

	Упаковка	Количество	Номер пакета	Содержи фурнитур	Коробка	Вес (по деталя	Упаковка				Вес, кг
							Длина	Ширина	Высота	Объем, м3	
	ФАСАД 1	1,00	1				1 727	1 010	32	0,056	21,00
	КАРКАС 2	1,00	2	✔	✔		2 135	236	95	0,048	17,00
	КАРКАС 3	1,00	3	✔	✔		2 130	260	95	0,053	28,00

+ **ОРТОПЕД** Д.1600 х В.42 х Г.2000мм. Вес: 22кг. Объём: 0,176м3

2. Цветовая гамма:

- Корпус - Шиншилла Серая / Фасад МДФ - матовая Кварц Грей Софт
- Задняя стенка – ЛХДФ Белый.

3. Используемые материалы:

- Фасад – МДФ (в плёнке ПВХ), 16мм
- Корпус – ЛДСП, 16мм
- Кромка 19х1 мм в цвет
- Задняя стенка – ЛХДФ 3,2мм.
- Корпус кроватного основания ЛДСП (каркас) 16мм: Белый (Шагрень 0101PE) + 19*0.4 мм Белая шагрень

Фурнитура

стяжка-евро 6,3*50 мм		6,000	шт
Стяжка	эксцентриковая	4,000	шт
подлятник черный		4,000	шт
Гвоздь 2 * 20 мм		8,000	шт
схема-сборки		1,000	шт
Ключ для стяжки евро		1,000	шт
Уголок кроватный (508 Фрегат) 100x43x4...		4,000	шт
шкант 8*30 мм		4,000	шт
Муфта (футорка) M6, D8, L 10 мм		24,000	шт
Винт M6 * 16 (потайн.крест.)(965)		24,000	шт

СЕЛЕНА Кровать МДФ КР-002 (сп. место 1,6 х 2.0 м) с ортопедическим основанием и подъемным механизмом

Кровать выполнена под ортопедическое основание и матрац размерами 1,6 х 2,0 м. Допустимая нагрузка на спальное место при условии статичной равномерно распределенной нагрузки до 170 кг. с учётом матраца. Головная спинка кровати выполнена из МДФ фасада (в плёнке ПВХ) размером Д. 1717 х В. 1000мм. Корпус кровати изготовлен из ЛДСП и закромлен кромкой 1мм в цвет корпуса кровати. Внутри кровати есть кроватное основание с 2 отсеками для хранения полезным габаритом Д.918 х В.250 х Г.676 мм. Основание крепится к корпусу кровати при помощи кроватных уголков.
Высота от пола до царги 120мм.
Высота царги 224мм.
Высота ниши матрац 50мм.
Высота ниши под ортопедическое основание и матрац 92мм.
Высота от ортопедического основания до верха головного щитка 600мм
Высота от кроватного основания до верха головного щитка 658мм.

ВАЖНО: Кровать без кроватного основания использоваться НЕ МОЖЕТ!!!
ПРИМЕЧАНИЕ: Опоры к ортопедическому основанию приобретать НЕ нужно, т.к основание опирается на кроватное основание и на подъемный механизм. Подъемный механизм имеет усилие в 800Н. В изголовье ортопедическое основание имеет ограничительную скобу для удержания матраца в момент открытия подъёмного механизма. В основании ножного щитка имеется ручка для подъёма ортопеда.

Технические и транспортные характеристики:
Категория товара – Кровати и матрацы
Длина изделия – 1717 мм.
Высота изделия – 1000 мм.
Глубина изделия – 2042 мм.
Стиль изделия - 1.2. СЕЛЕНА
Материал корпуса – ЛДСП+МДФ
Спальное место (ДхГ) - 1600 х 2000 мм.

Вес – 66 кг.
Объём – 0,157 м³
Габариты - Д.1717 х В.1000 х Г.2042 мм.

Количество транспортных мест - 5

	Упаковка	Количество	Номер пакета	Содержи фурнитур	Коробка	Вес (по деталя	Упаковка				Вес, кг
							Длина	Ширина	Высота	Объем, м3	
	ФАСАД 1	1,00	1				1 727	1 010	32	0,056	21,00
	КАРКАС 2	1,00	2	✔	✔		2 135	236	95	0,048	17,00
	КАРКАС 3	1,00	3	✔	✔		2 130	260	95	0,053	28,00

+ **ОРТОПЕД** Д.1600 х В.42 х Г.2000 Вес: 22 кг. Объём: 0,176 м3
+ **Подъемный механизм** Д.780 х В.80 х Г. 170мм Вес: 6 кг. Объём: 0,011 м3

2. Цветовая гамма:

- Корпус - Шиншилла Серая / Фасад МДФ - матовая Кварц Грей Софт
- Задняя стенка – ЛХДФ Белый.

3. Используемые материалы:

- Фасад – МДФ (в плёнке ПВХ), 16мм
- Корпус – ЛДСП, 16мм
- Кромка 19х1 мм в цвет
- Задняя стенка – ЛХДФ 3,2мм.
- Корпус кроватного основания ЛДСП (каркас) 16мм: Белый (Шагрень 0101PE) + 19*0.4 мм Белая шагрень

Фурнитура

стяжка-евро 6,3*50 мм		6,000	шт
Стяжка	эксцентриковая	4,000	шт
подпятник черный		4,000	шт
Гвоздь 2 * 20 мм		8,000	шт
схема-сборки		1,000	шт
Ключ для стяжки евро		1,000	шт
Уголок кроватный (508 Фрегат) 100x43x4_		4,000	шт
шкант 8*30 мм		4,000	шт
Муфта (футорка) M6, D8, L 10 мм		24,000	шт
Винт M6 * 16 (потайн.крест.)(965)		24,000	шт

! Изделия предназначены для установки на ровную прочную поверхность. В случае установки на неровные поверхности компания не несёт ответственность за дефекты геометрии изделия.