ЛДСП 16 мм(Каркас)

Поз.	Наименование	Кол-во	Размер	
2	Вязка	1	568	298
3	Вязка_верхняя	1	568	298
4	Бок прав/лев.	2	914	298
5	Вязка_нижняя	1	568	298

Фасад в сборе

Поз.	Наименование	Кол-во	Размер	
6	Створка	2	597	454

ЛХДФ 3,2 мм

Поз.	Наименование	Кол-во	Размер	
1	Задняя стенка	1	462	595
8	Задняя стенка	1	447	595

ПЕНОПЛАСТ 16 мм

Поз.	Наименование	Кол-во	Размер	
100	Проложка / Пенопласт 16 мм	3	346	298

Фурнитура	Ед.изм.	Кол-во
Заглушка для евро-стяжки белый	шт	12,00
стяжка-евро 6,3*50 мм	шт	12,00
Ключ для стяжки евро	шт	1,00
навес угловой	шт	2,00
петля четырехшарнирная накладная (китай)	шт	4,00
кронштейн газ-лифт (подъемный, 60N)	шт	4,00
Демпфер силиконовый	шт	7,00
шуруп 3,5*15 мм (hettich)	шт	16,00
Гвоздь 2 * 20 мм	шт	40,00
стяжка межсекционная D5	шт	10,00
схема-сборки	шт	1,00
Заглушка технологическая D 5 мм белый	шт	2,00
шуруп 4.2*14 мм п/ш (саморез)	шт	5,00
мм	шт	1,00

Общие правила сборки корпусной мебели

1. Внимательно изучить эскиз и инструкцию по сборке.

2. Разложить детали по секциям, согласно инструкции.

3. Прикрутить направляющие для выдвижных ящиков к боковинам

4. Скрепить боковины с вязками, с помощью стяжек. Во избежание перекоса створок, после того как секция собрана, необходимо измерить диагонали. Они должны быть одинаковыми (+/- 1-2 мм).

5. Только после этих действий Вы можете прибить заднюю стенку ! ! !

Используйте данное примечание при сборке каждой секции

6. Положив изделие на боковину, примерить створки (створку).

7. При наличии с одной стороны створки, присадка осуществляется относительно верхней вязки.

8. При наличии нескольких створок, присадка начинается с верхней (относительно верхней вязки) и продолжается поочередно, с учетом зазора между створками.

9. При установке изделия, его нужно ставить на ровную поверхность, при отсутствии таковой, использовать подкладки для исправления неровностей пола. В противном случае, возможно несовпадение углов створок и ровности всего изделия.

10. Небольшое отклонение в створках, выравнивается регулировочными винтами на петлях.

11. При наличии в изделии шкантов, нужно помнить, что в первую очередь шкант помещается в поперечное отверстие, а затем присаживается в продольное.

12. При использовании шурупов, обратите внимание на то, чтобы они не оказались слишком длинными или короткими.

13. Подпятники прибиваются ограничительным ребром вовнутрь

14. При использовании шурупов или винтов с полукруглой головкой для крепления ручек в фасадах ящиков, необходимо произвести раззенковку в передней стенки ящика

15. Во избежание сколов при сверловке отверстий под ручку необходимо на выходе сверла подложить дощечку и плотно прижать к детали.

16. Нагрузка на полку не должна превышать 8 кг, при условии статичной равномерной нагрузки на полку.

17. При наличии в изделии фасадов из МДФ , облицованных пленкой ПВХ с глянцевым покрытием, то перед установкой на каркас с него необходимо удалить защитную пленку.

18. Петли крепить к боковине и фасаду шурупами 4 х 16 мм.

19. Стекла с рисунком устанавливать гладкой стороной наружу, во избежании повреждения рисунка.

Общие правила эксплуатации и ухода за мебелью

Оптимальная температура крытых помещений с корпусной мебелью - не ниже +10°С и не выше +40°С при относительной влажности воздуха от 45% до 75%.

В процессе эксплуатации створки необходимо держать в закрытом состоянии, винты, шурупы, стяжки следует периодически подтягивать.

Следует избегать механических повреждений поверхностей, контакта с водой (в случае попадания воды следует тщательно протереть и высушить поверхность), воздействия щелочных

растворов, абразивных и прочих, не предназначенных для ухода за мебелью средств.

Рекомендуется использовать мягкие ткани или замшу предварительно смоченные и хорошо отжатые перед использованием.

Особенности по уходу за мебелью из разных материалов смотрите на нашем сайте mcstyle.ru во вкладке "ПОКУПАТЕЛЯМ" в шапке сайта.

Гарантийные обязательства

1. Изготовитель гарантирует соответствие изделия требованиям ГОСТ 16371, 19917 при соблюдении покупателем правил транспортировки, хранения, сборки и эксплуатации

2. Гарантийный срок эксплуатации изделия - 12 месяцев со дня продажи, но не более 18 месяцев со дня изготовления.

Гарантии не распространяються на изделия поврежденные при перевозке, а также при несобдюдении правил сборки, эксплуатации и хранения, изложенных в настоящей инструкции.

МК Стиль,440015, г.Пенза, ул. Аустрина, 166

Инструкция по сборке и эксплуатации мебели

Уважаемые покупатели, рекомендуем доверить сборку Вашей мебели профессиональным сборщикам

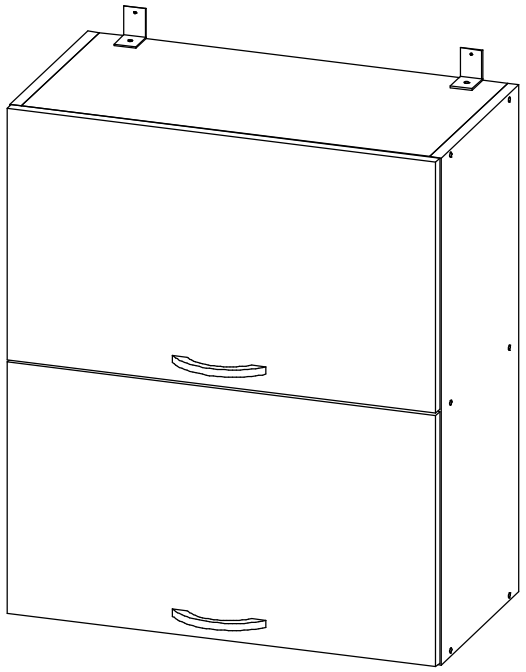

ВИОЛА NEO каркас ШГ-600_Н9

Габариты: 600 х 914 х 317 мм

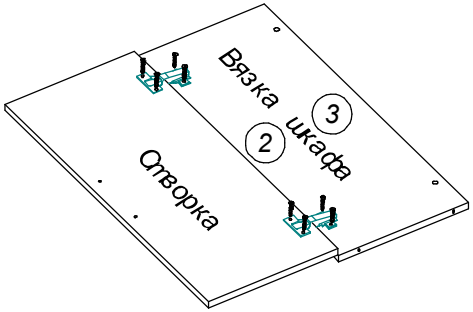

Крепить петли шурупами 3,5х15 мм к фасаду. Затем приложить торец фасада с прикручиными петлями к торцу боковины шкафа и крепить ответные планки петель к боковине шурупами 3,5х15 мм. Открутить винт на петле ("регулировка по глубине") и разъединить бок шкафа и створку.

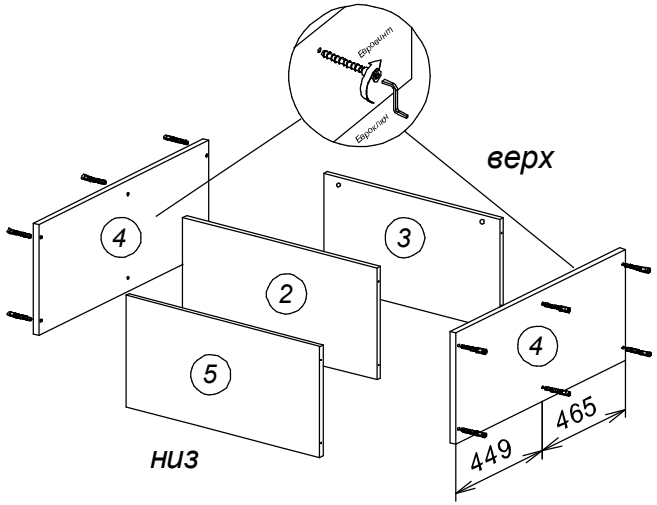

ПРИМЕЧАНИЕ!

Сверловка под среднюю вязку на боковине идет со смещением вниз

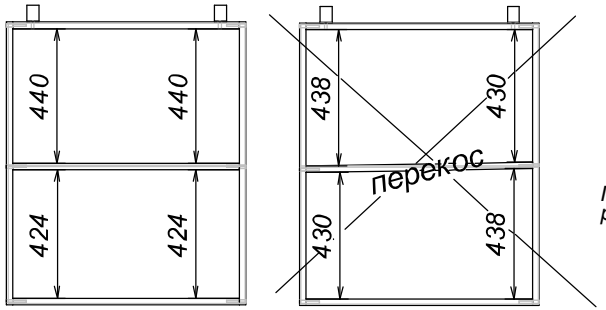

ПРАВИЛЬНО НЕ ПРАВИЛЬНО

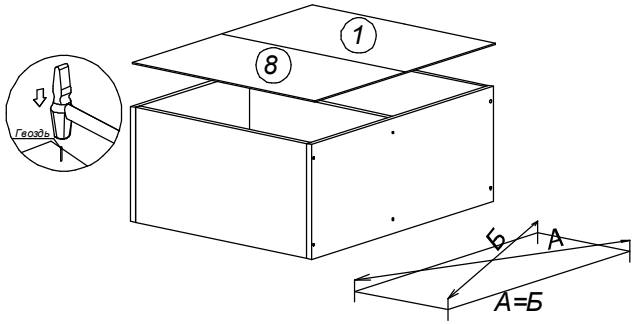

Перед тем как закрепить заднюю стенку гвоздями необходимо у собранного каркаса выровнять диагонали (А=Б).

1

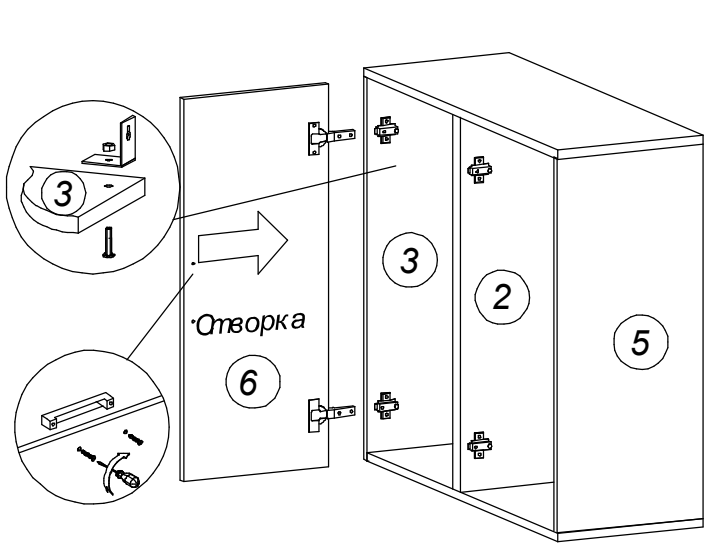

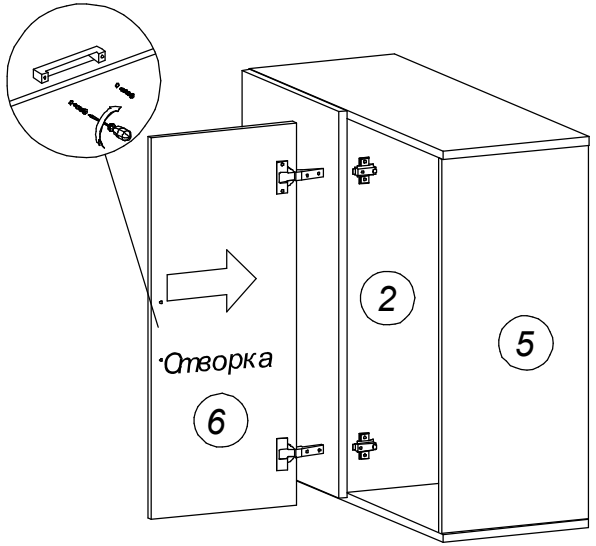

На фасадах имеются глухие отверстия D5мм, которые необходимо досверлить сверлом D5мм там где будет установлена ручка. Досверливание под ручку производить после навешивания створки. Сверлить аккуратно не давя на сверло.

Газлифты подъемные устанавливать по схеме после навешивания створок.

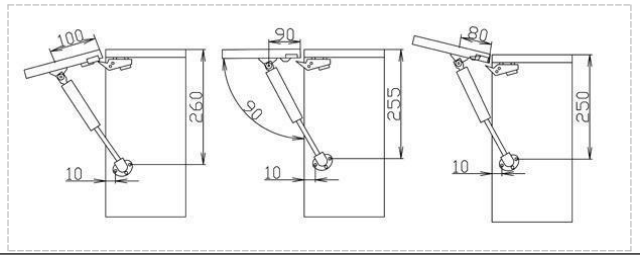



2