Производитель ООО "МК Стиль"
Россия, 440015, Пензенская обл.,
г.Пенза, ул. Аустрина, 166
тел.: +7 (8412) 90-81-32

Инструкция по сборке и эксплуатации мебели

Кухонный корпус ШСВ-600_Н10

Габариты: Д.600 х В.1010 х Г.315 мм

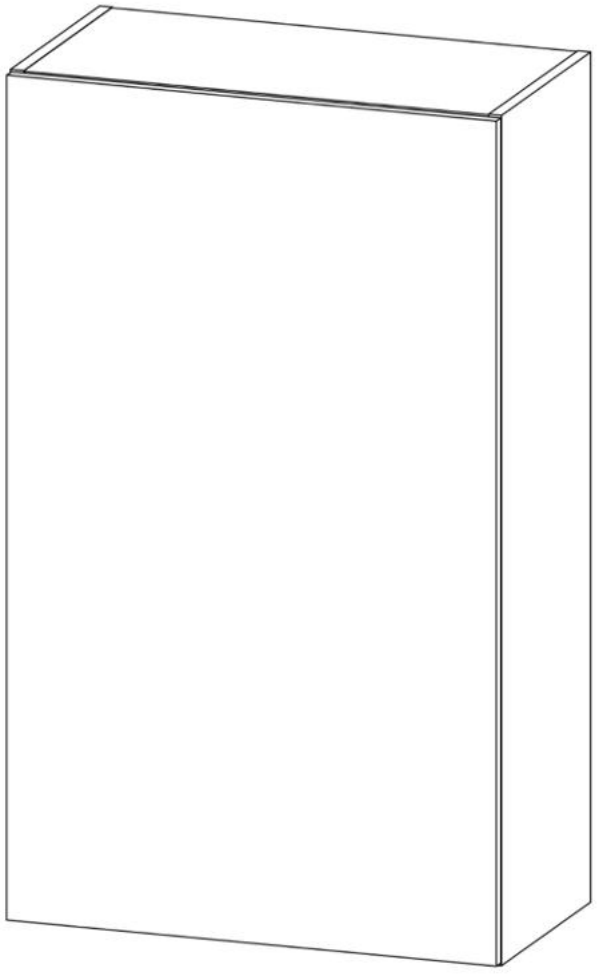

Уважаемые покупатели!
Рекомендуем доверить сборку Вашей мебели профессиональным сборщикам

Дата верстки: 31.03.2021

Упаковка	Материал	Поз.	Наименование	Кол-во	Размер	
	ЛХДФ 3,2 мм	2	Задняя стенка	1	992	576
	Посудосушитель Хром V2_(с рамой и поддонами) 600мм		Посудосушитель Хром V2_(с рамой и поддонами) 600 мм	1		
	Фасад в сборе	1	Створка (д/сушки)	1	1 004	597
1	ЛДСП 16 мм(Каркас)	3	Бок левый (пропил/паз)_ШСВ	1	1 010	298
	ЛДСП 16 мм(Каркас)	4	Бок правый (пропил/паз)_ШСВ	1	1 010	298
	ЛДСП 16 мм(Каркас)	5	Вязка (пропил/паз)_Ш	1	568	298
	ЛДСП 16 мм(Каркас)	9	Полка	1	568	275
	Фурнитура в коробе/комплектующая		Фурнитура (короб)	1		

Набор фурнитуры

	Заглушка для эксц. стяжки белый	x4		Заглушка технологическая D 5 мм белый	x10	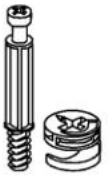	стяжка hettich эксцентриковая	x4	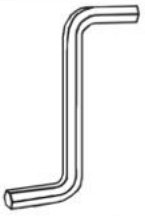	Ключ для стяжки евро	x1	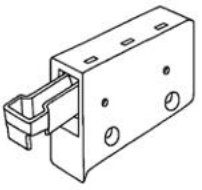	навес регулируемый (краб) Белый	x2
	шуруп 4*30 мм цинк	x4	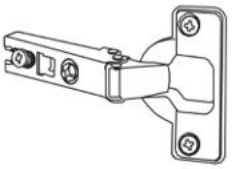	петля Накладн с дов Metalla SM100SC SF_(арт. 308.00.000)	x3	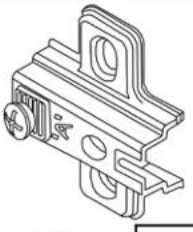	Монтажная планка петли HAFELE Metalla SM 100 st S 2 mm_(арт. 308.00.019)	x3	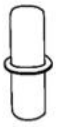	полкодержатель обычный	x4		шуруп 3,5*15 мм (hettich)	x40
	Футорка пластик (дюбель) D5,3 x 10	x16	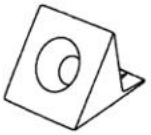	Фиксатор задней стенки (белый)	x20	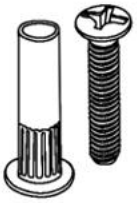	стяжка межсекционная D5	x4		схема-сборки	x1	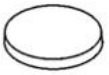	Демпфер силиконовый	x4
	Коробка (Z-картон) под фурнитуру (Кухонные модули 296x100x100 мм)	x1												

Общие правила сборки корпусной мебели

1. Внимательно изучите эскиз и Инструкцию по сборке.
2. Разложить детали по секциям, согласно Инструкции.
3. Прикрутить направляющие для выдвижных ящиков к боковинам.
4. Скрепить боковины с вязками, с помощью стяжек. Во избежание перекоса створок, после того как секция собрана, необходимо измерить диагонали. Они должны быть одинаковыми (+/- 1-2 мм).
5. Только после этих действий Вы можете прибить заднюю стенку ! ! !
   Используйте данное примечание при сборке каждой секции!
6. Положив изделие на боковину, примерить створки (створку).
7. При наличии с одной стороны створки, присадка осуществляется относительно верхней вязки.
8. При наличии нескольких створок, присадка начинается с верхней (относительно верхней вязки) и продолжается поочередно, с учетом зазора между створками.
9. При установке изделия, его нужно ставить на ровную поверхность, при отсутствии таковой, использовать подкладки для исправления неровностей пола. В противном случае, возможно несовпадение углов створок и ровности всего изделия.
10. Небольшое отклонение в створках, выравнивается регулировочными винтами на петлях.
11. При наличии в изделии шкантов, нужно помнить, что в первую очередь шкант помещается в поперечное отверстие, а затем присаживается в продольное.
12. При использовании шурупов, обратите внимание на то, чтобы они не оказались слишком длинными или короткими.
13. Подпятники прибиваются ограничительным ребром вовнутрь.
14. При использовании шурупов или винтов с полукруглой головкой для крепления ручек в фасадах ящиков, необходимо произвести раззенковку в передней стенке ящика.
15. Во избежание сколов при сверловке отверстий под ручку необходимо на выходе сверла подложить дощечку и плотно прижать к детали.
16. Нагрузка на полку не должна превышать 8 кг, при условии статичной равномерной нагрузки на полку.
17. При наличии в изделии фасадов из МДФ, облицованных пленкой ПВХ с глянцевым покрытием: необходимо перед установкой на каркас удалить защитную пленку с фасада.
18. Петли крепить к боковине и фасаду шурупами 3,5х15 мм.
19. Стекла с рисунком устанавливать гладкой стороной наружу, во избежание повреждения рисунка.
20. Для устойчивого положения изделия по окончании сборки отрегулируйте ножки, проверяя точность регулировки «уровнем».

Общие правила эксплуатации и ухода за мебелью

Оптимальная температура крытых помещений с корпусной мебелью - не ниже +10°С и не выше +40°С при относительной влажности воздуха от 45% до 75%.

В процессе эксплуатации створки необходимо держать в закрытом состоянии. Винты, шурупы, стяжки следует периодически подтягивать.

Следует избегать механических повреждений поверхностей, контакта с водой (в случае попадания воды следует тщательно протереть и высушить поверхность), воздействия щелочных растворов, абразивных и прочих, не предназначенных для ухода за мебелью средств.

Рекомендуется использовать мягкие ткани или замшу, предварительно смоченные и хорошо отжатые перед использованием.

Особенности по уходу за мебелью из разных материалов смотрите на нашем сайте mcstyle.ru во вкладке «ПОКУПАТЕЛЯМ» в шапке сайта.

Гарантийные обязательства

Изготовитель гарантирует соответствие изделия требованиям ГОСТ 16371-2014, 19917-1993 при соблюдении покупателем правил транспортировки, хранения, сборки и эксплуатации.

Гарантийный срок эксплуатации изделия - 12 месяцев со дня продажи, но не более 18 месяцев со дня изготовления.

Гарантии не распространяются на изделия поврежденные при перевозке, а также при несоблюдении правил сборки, эксплуатации и хранения, изложенных в настоящей Инструкции.

ВНИМАНИЕ !

Все виды деталей изображены схематично и могут отличаться от оригиналов.

Производитель оставляет за собой право вносить изменения в конструкцию, не ухудшающие её эксплуатационные характеристики.

Вложенный в фурнитуру отрывной ярлык приклеить на заднюю стенку изделия по окончании сборки:


Заказ на производство № от (дата выпуска)

Перечень используемой фурнитуры

Название изделия

- Корпус/Фасад - (цветовое исполнение изделия)

[Серия номенклатуры]

Наименование	Кол-во
Гвоздь 2 * 20 мм	100
Заглушка - для евро-стяжки белфорд	56
Заглушка технологическая D 5 мм - боковая	4
Ключ для стяжки евро	1
Коробка (Z-картон) под фурнитуру 460х100х100 мм	1
ножка 86*54*20 мм № 1 металлик	10
петли - четырехшарнирная накладная (китай)	8
полкодержатель - обычный	8
ручка С28 мет + мет 128 мм	3
стяжка-евро 6,3*50 мм	56
схема-сборки	1
шкант 8*30 мм	4
шуруп - 3,5*15 мм (hettich)	80

Ярлык для маркировки

Название изделия

- Корпус/Фасад - (цветовое исполнение изделия)

[Серия номенклатуры]

Произведено в России
Производитель ООО "МК СТИЛЬ"
440015, Пензенская обл, Пенза г, Аустрина ул, дом № 186
Дата выпуска: хх.хх.хххх
Соответствует ГОСТ 16371-2014, 19917-1993
Габаритные размеры: Длина х Высота х Глубина
Вес: в кг
Гарантийный срок: 24 мес.
Срок службы: 10 лет

Условное обозначение: – кромочный материал

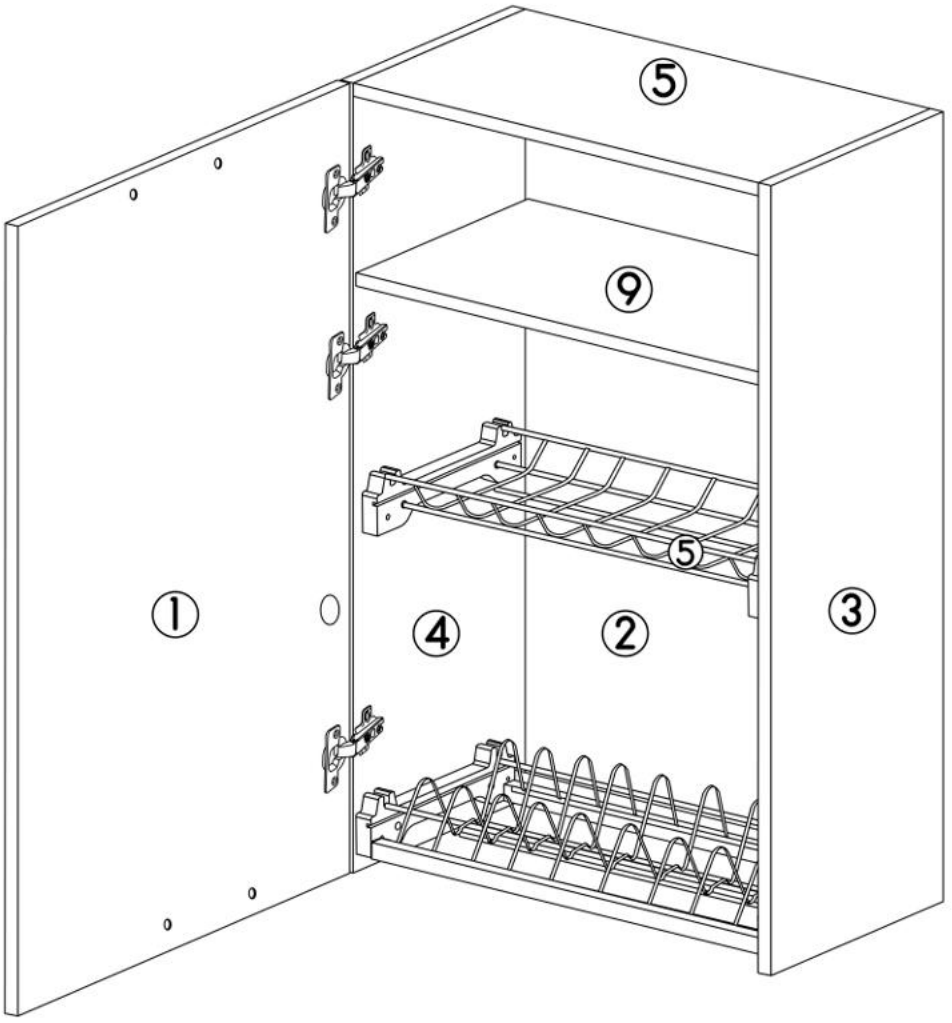

В процессе сборки вам понадобятся:

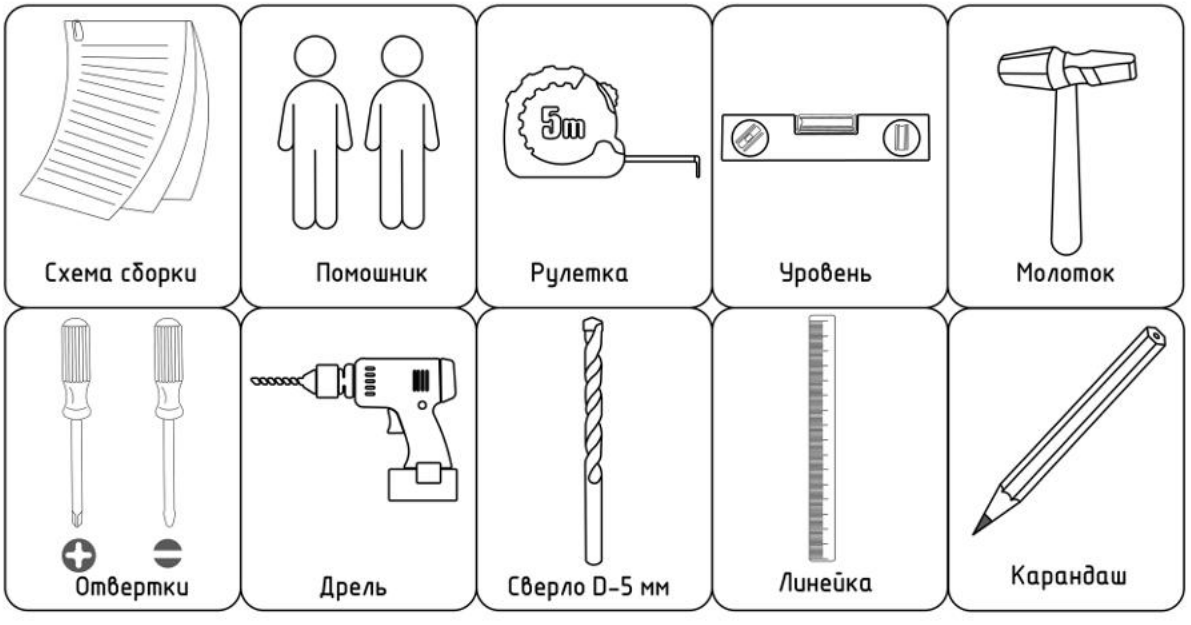

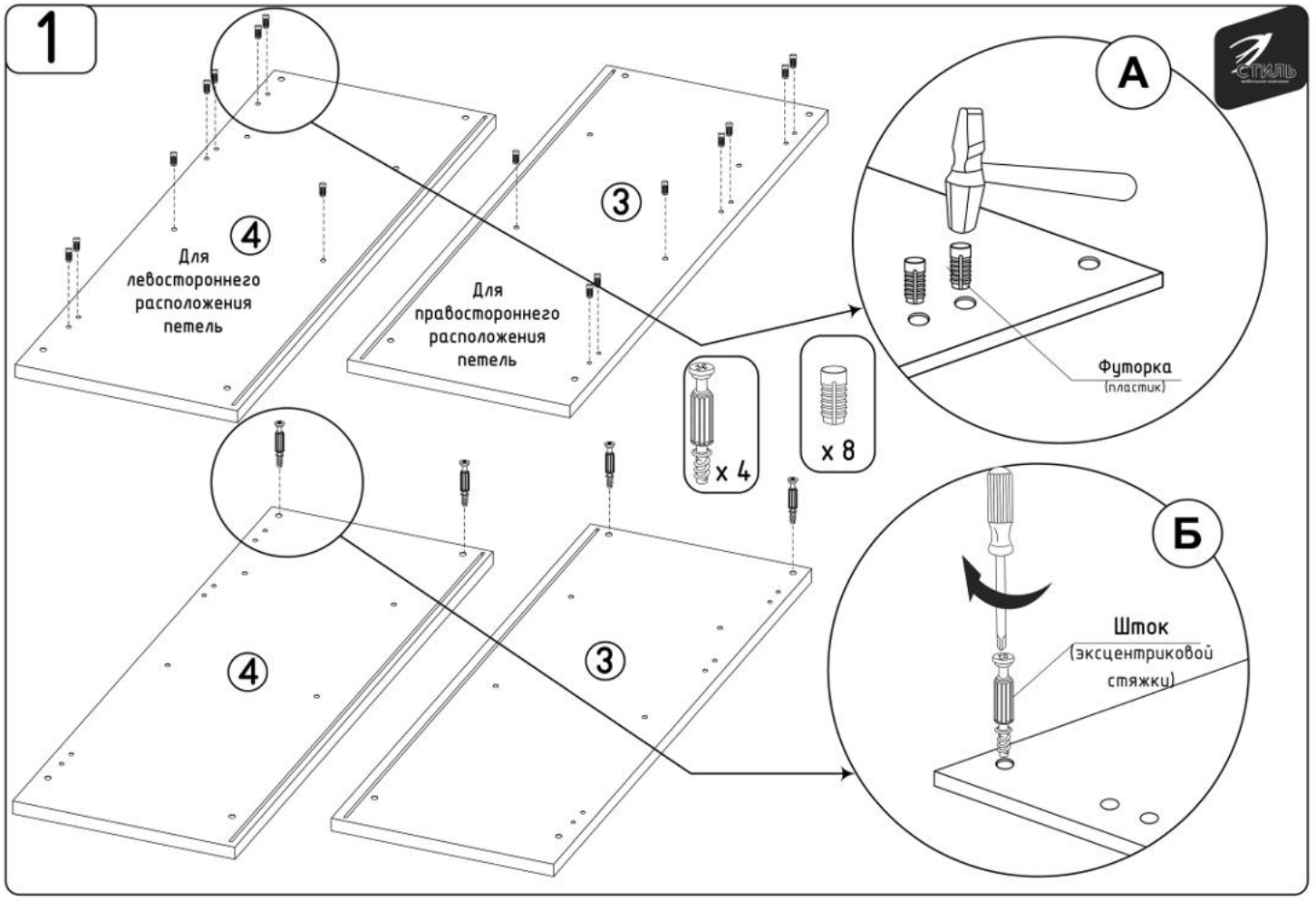
1
А
Б
④
Для левостороннего расположения петель
③
Для правостороннего расположения петель
x 4
x 8
Футорка
(пластик)
Шток
(эксцентриковой стяжки)

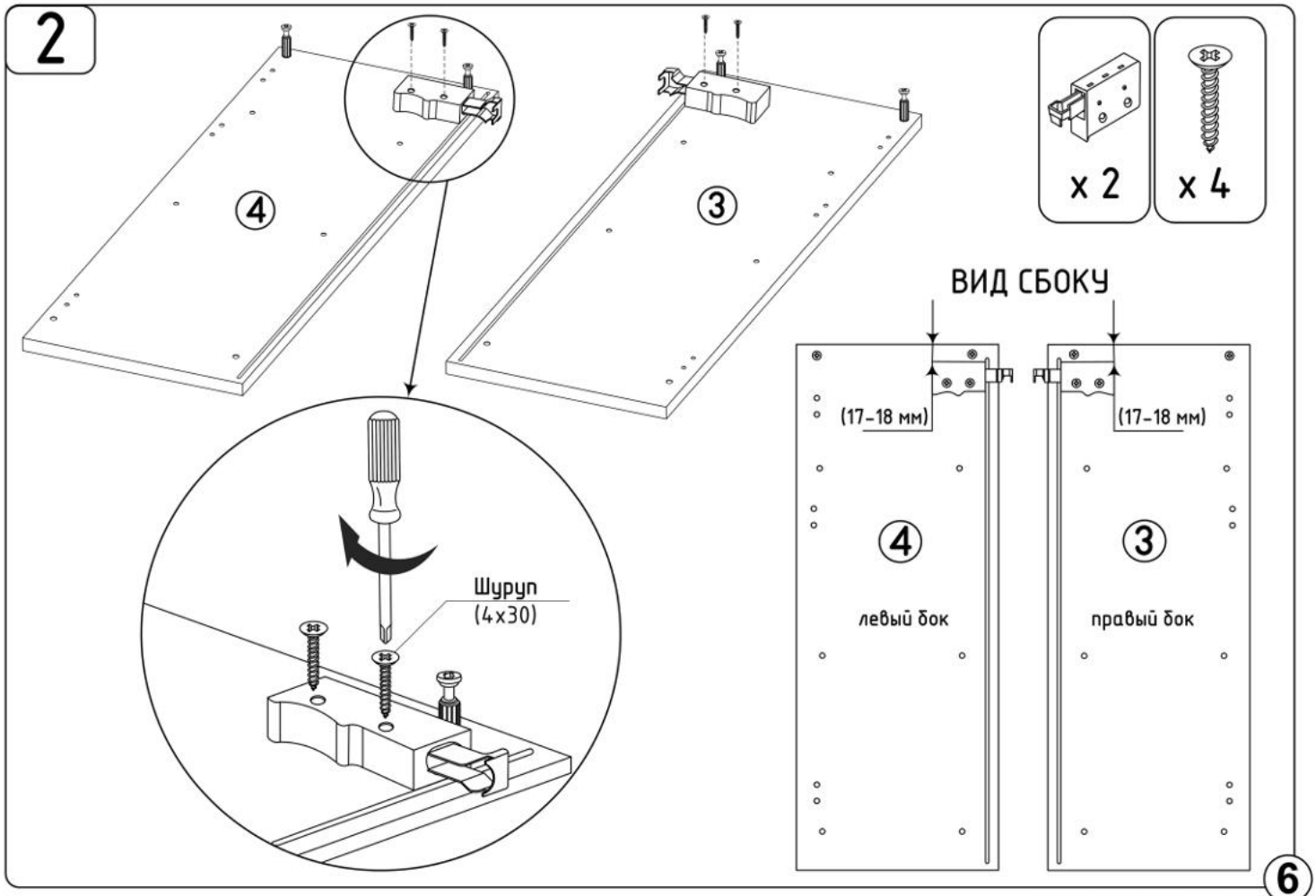
2
④
③
x 2
x 4
ВИД СБОКУ
(17-18 мм)
(17-18 мм)
④
левый бок
③
правый бок
Шуруп
(4x30)

3

x 2

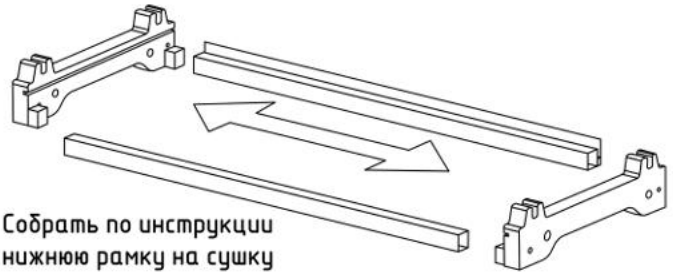

Собрать по инструкции
нижнюю рамку на сушку

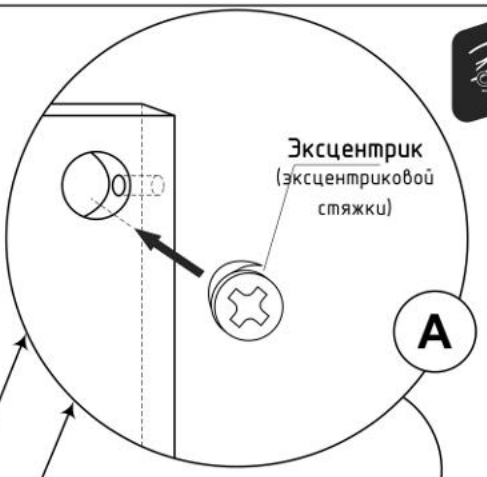

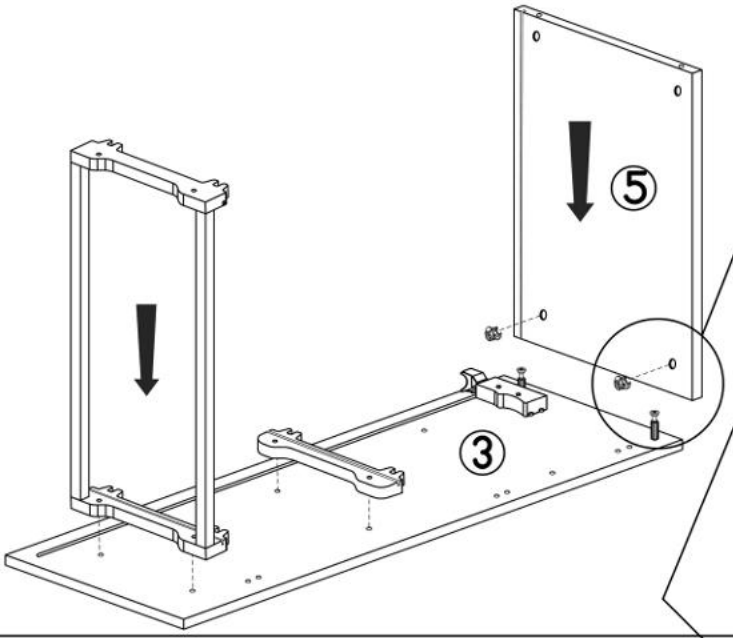

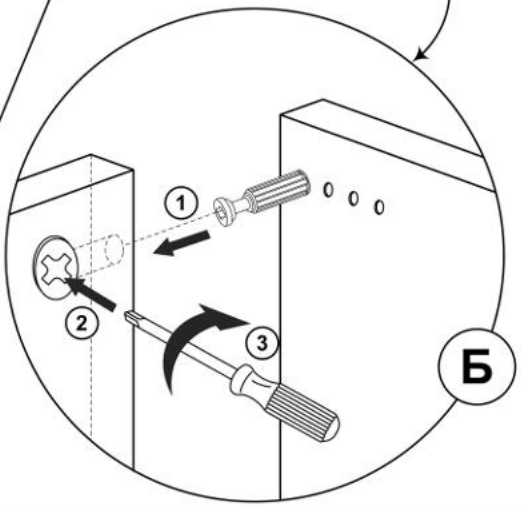

4

x 2

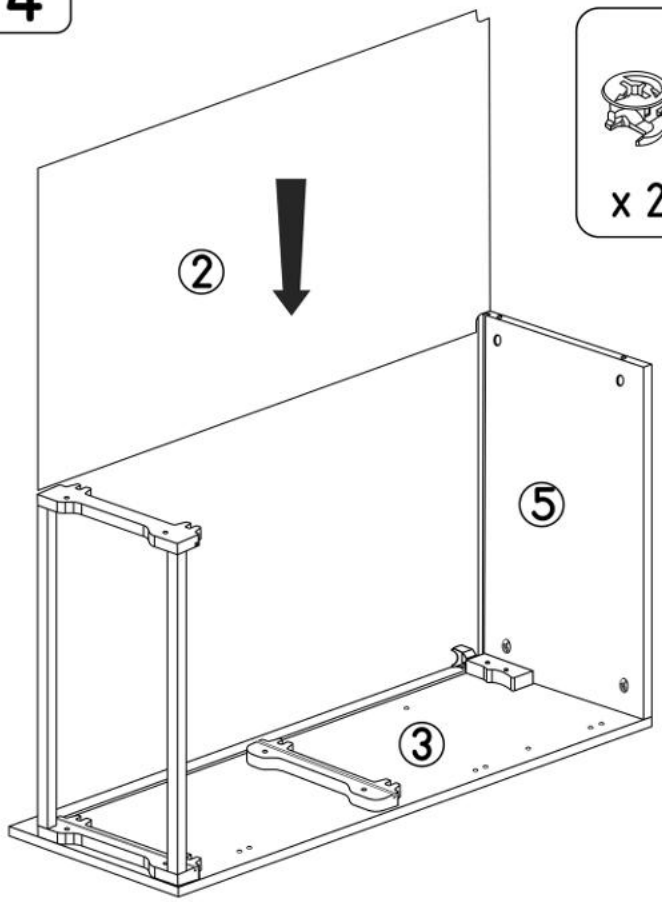

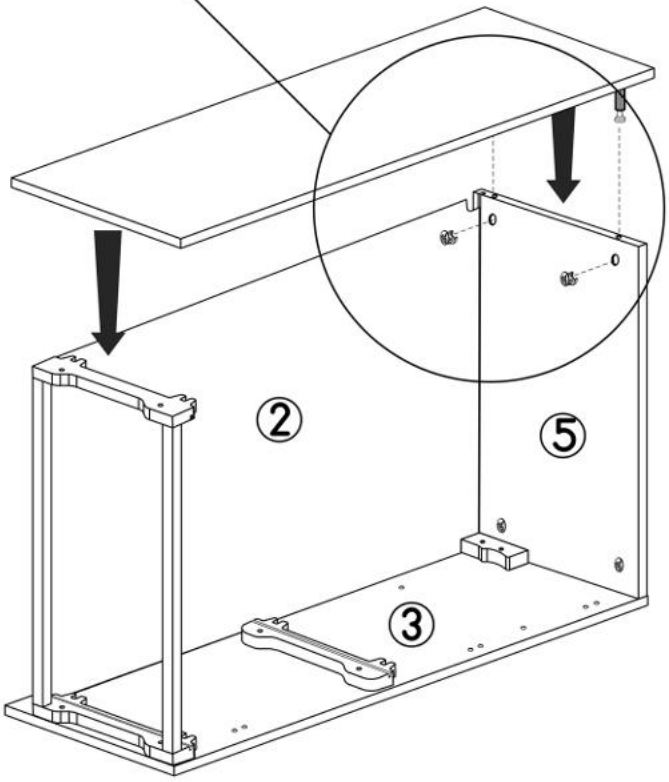

5

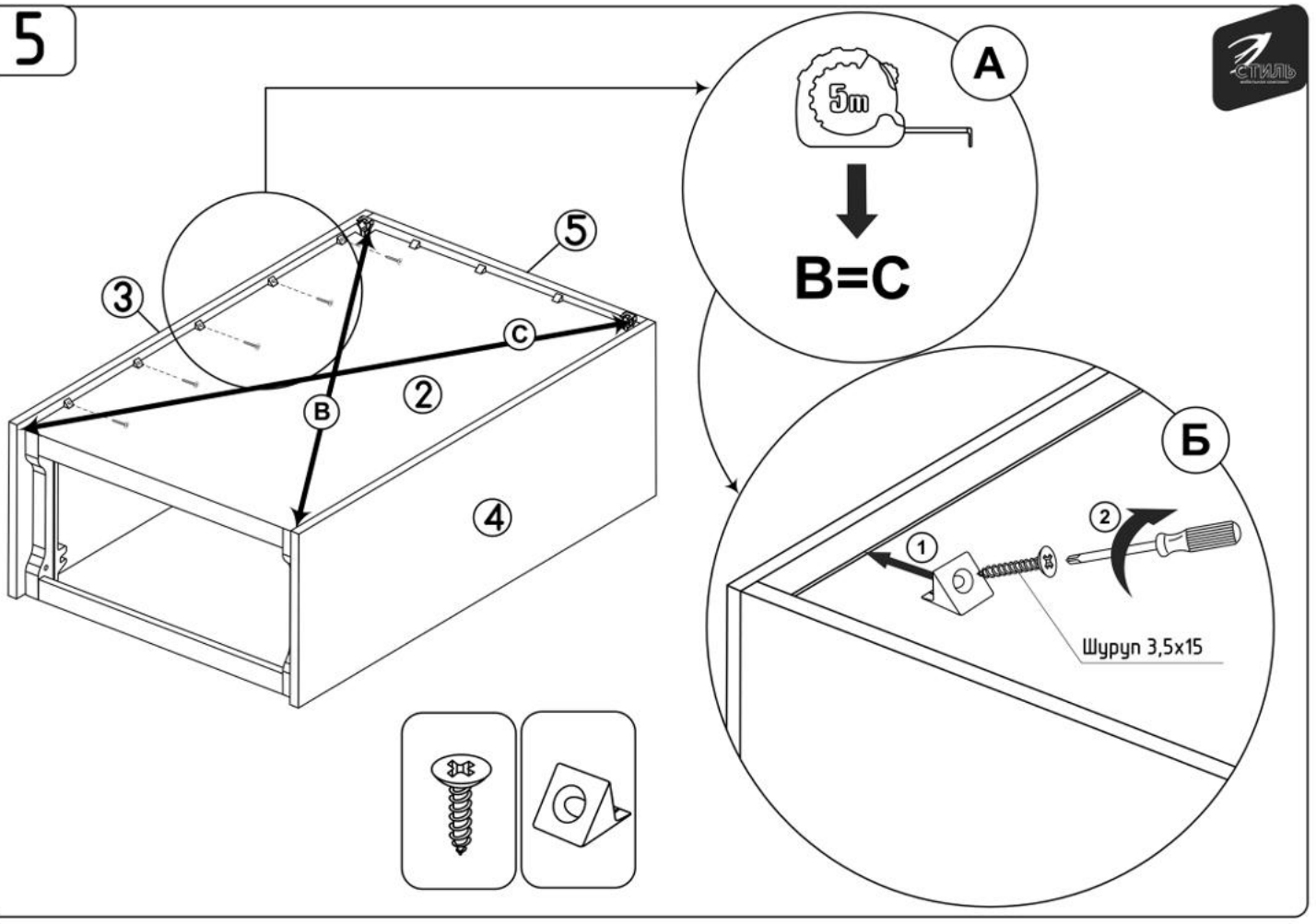
A
5m
B=C
5
3
C
B
2
4
Б
1
2
Шуруп 3,5x15

6

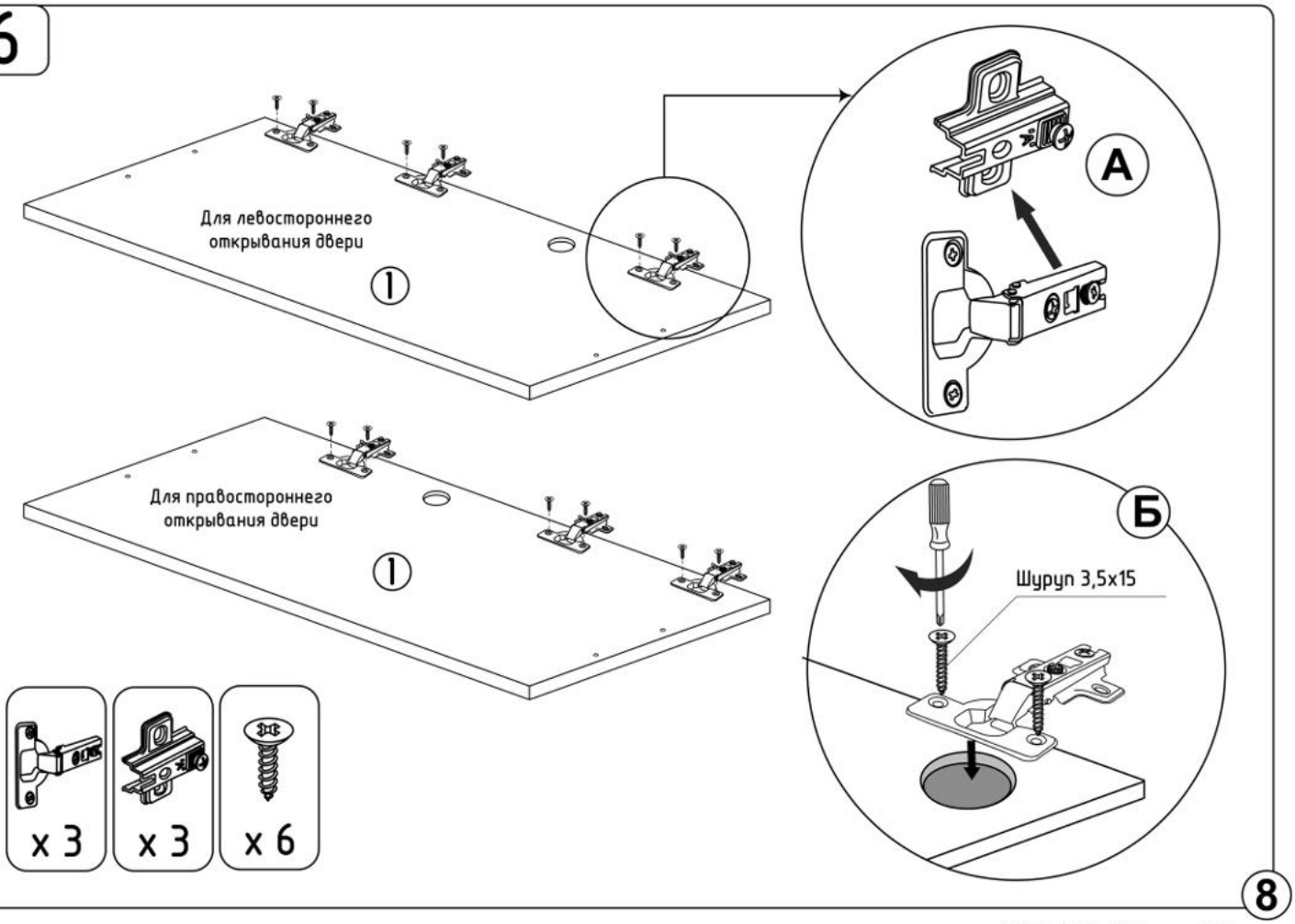
Для левостороннего
открывания двери
1
A
Для правостороннего
открывания двери
1
Б
Шуруп 3,5x15
x 3
x 3
x 6

7

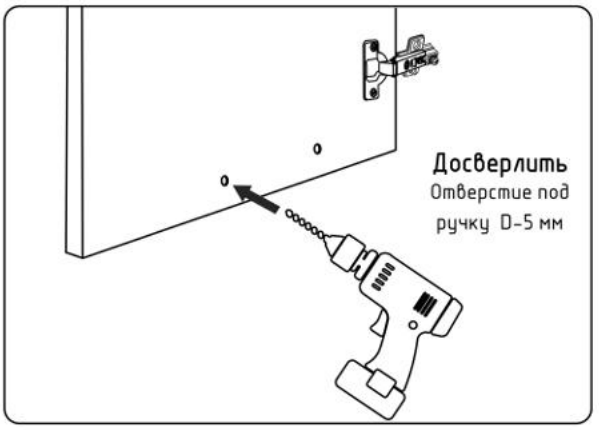

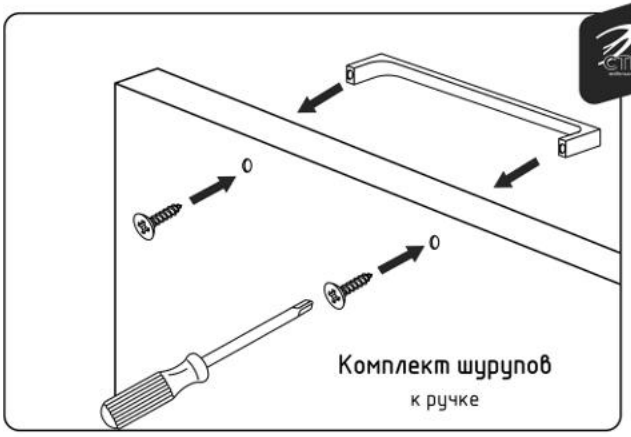

8

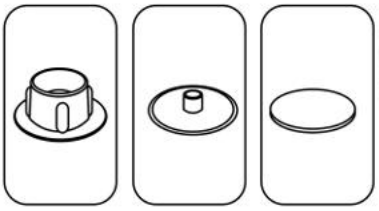

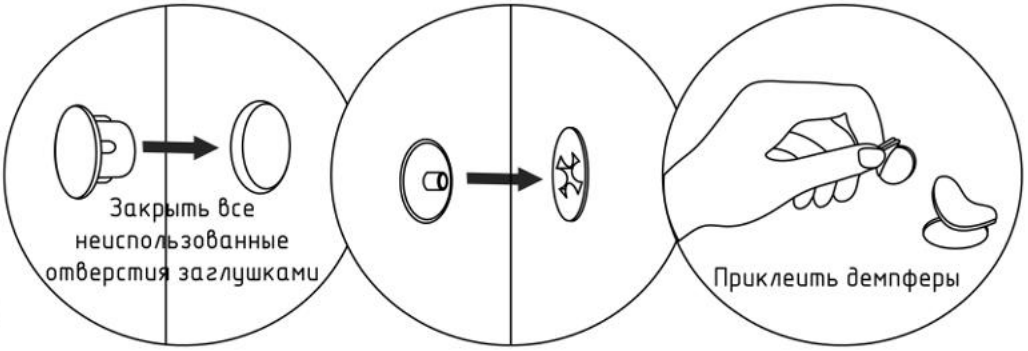

9

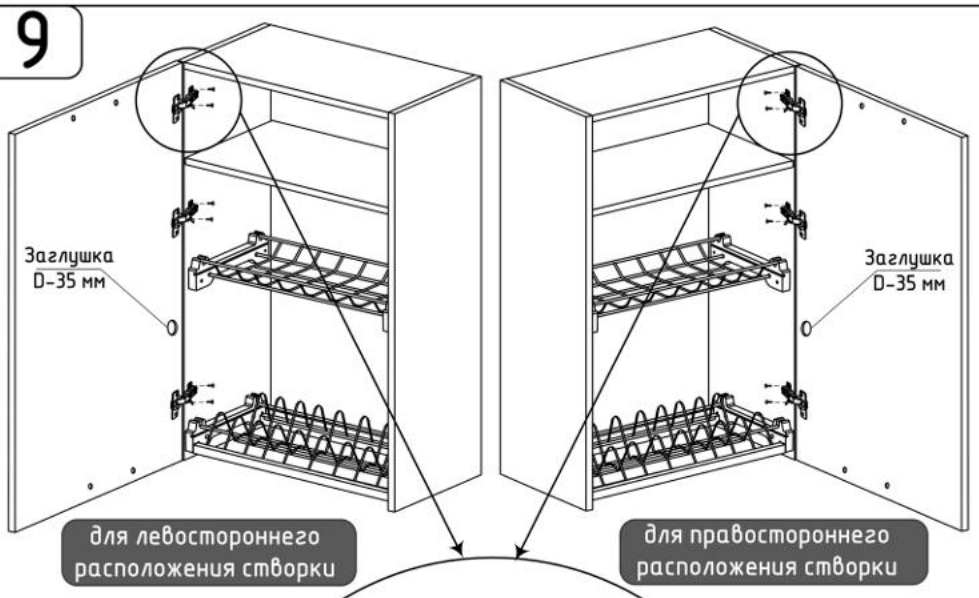

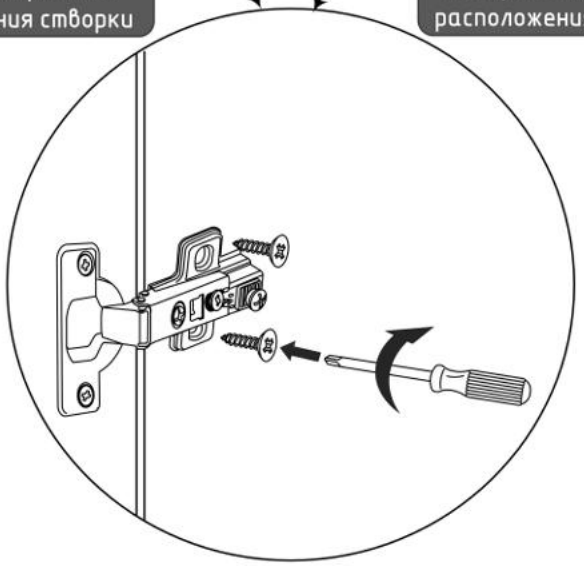

Регулировка петель

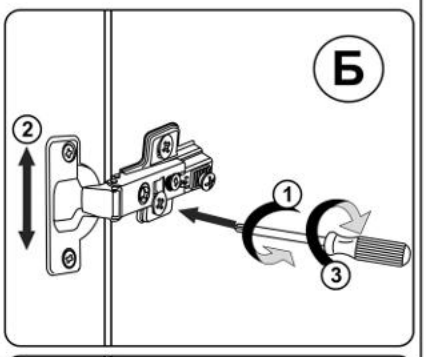

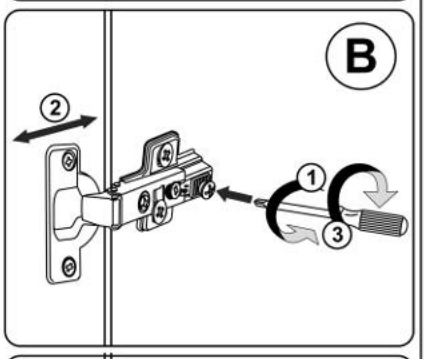

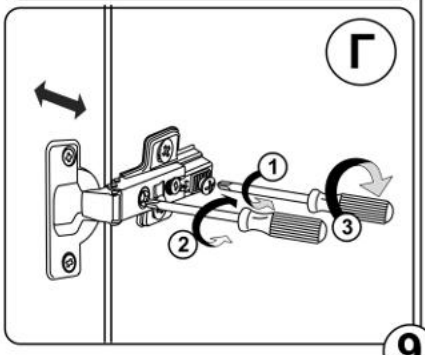

Ваша мебель готова к эксплуатации
Спасибо, что выбрали МК «СТИЛЬ»

mcstyle.ru