Краткое техническое описание

ИВИС Кровати КР-001, КР-002.

ИВИС Кровать КР-001

1. Описание конструкции «ИВИС Кровать КР-001»:
Изделие выполнено в едином художественном и конструкторско-технологическом решении, предназначено для оборудования жилых квартир.



1.1. «**ИВИС Кровать КР-001**» имеет следующие характеристики и особенности конструктива:

- Кровать односпальная с ящиком КР-001 габаритами Д.2034 х В.780 х Г.1096мм (высота указана с учетом высоты опор 4мм)
- ИВИС Кровать КР-001 (сп.место 0,9х2,0 м) состоит из 3х частей:
    1) **Спальное место** имеет габаритные размеры: Д.2000 х В.56 х Г.900 мм., производится под матрац 0,9 х 2,0 м, высотой 150-200 мм. Расстояние от пола до низа царг – 242мм. Царга

высотой 134 мм. Высота от настила до края царги – 56 мм. Расстояние от пола до настила под матрац 304 мм. Высота от настила до края щитка изголовья – 444 мм.

2) Под спальным местом расположен большой **ящик для хранения белья** габаритами Д.1992 х В.200 Х Г.458 мм. Ящик выдвигается захватом за фасад на Опорах колесных 303М, закрепленных на дне ящика в кол-ве 6шт. На щитках изголовья изнутри снизу также крепится два колеса по одному с каждой стороны для обеспечения плавности выдвижения ящика. Визуально снаружи ящик разделен на два фасада. Изнутри он также поделен пополам перегородкой, которая также обеспечивает жесткость всей конструкции и делит полезную площадь ящика пополам на две секции с полезной площадью Д.945 х В.152 х Г.410 мм. каждая.

3) На одной из длинных сторон кровати расположена **надстройка с полками** общим габаритом Д.2034 х В.776 х Г.160 мм., представляет собой две крышки, закрепленные с одной стороны к головному щитку кровати, а с противоположной – к боковине, доходящей до уровня пола. Надстройка с полками также соединена через одну из царг кровати к своему щиту, находящемуся под нижней крышкой, при помощи Винтов М6. Внутреннее пространство между двумя крышками образует нишу для хранения мелкогабаритных вещей, поделенное на две части перегородкой, с полезными габаритами Д.992 х В.168 х Г.160 мм каждая.

ИВИС Кровать КР-001

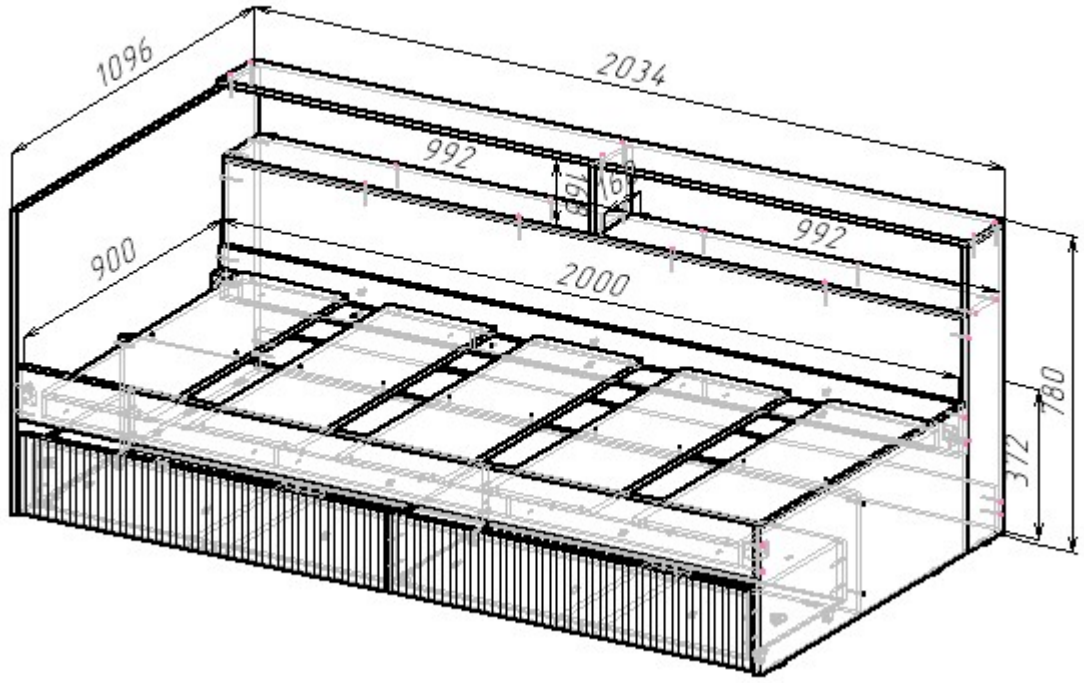

- Нагрузка на спальное место до 110 кг при условии равномерно распределённой нагрузки.
- Основания кроватей состоит из настилов (крышек) которые изготавливаются из ЛДСП 16мм. Настил состоит из пяти ламелей шириной 290 мм. Цвет ПВХ кромки для настилов может отличаться от цвета ЛДСП корпуса и цвета ЛДСП настила. Комплект настилов изготавливается из одного цвета ЛДСП и кромятся ПВХ кромкой одного цвета и толщиной.
- Сборка кровати производится с помощью стяжки-евро и уголков металлических.

- Фасады нижнего ящика изготовлены из материала корпуса, на него нанесена фотопечать в виде вертикальной фрезеровки.
- Опоры - подпятник черный.
- СБОРКА УНИВЕРСАЛЬНАЯ.

1.2. Габаритные размеры всего изделия – **Д.2034 х В.780 х Г.1096 мм.** (*габаритные размеры указаны с учетом опор 4мм).
1.3. Серийные изделия комплектуются из универсальных наборов деталей, что обуславливает наличие стандартных отверстий, которые в вашей модели изделия могут быть не использованы и после сборки должны быть закрыты технологическими заглушками, входящими в комплект фурнитуры.
1.4. При самостоятельной сборке Покупателем, компания не несёт ответственность за качество сборки и дефекты, полученные во время её проведения.
1.5. Кровать должна использоваться по назначению. Прыжки, падение, хождение по кровати не допускается.

2. Цветовая гамма:

- Корпус - Дуб Крафт золотой К003
- Фасад ЛДСП - Белый (Гладкий)
- Дно ящика – ЛХДФ Белый.

3. Используемые материалы:

- Фасад – ЛДСП, 16мм
- Корпус – ЛДСП, 16мм
- Дно ящика – ЛХДФ 3,2мм.

4. Фурнитура (в коробе) внутри упаковки №3:

стяжка-евро 6,3*50 мм		53,0	шт
Шуруп 3,5*15 мм цинк		36,0	шт
шуруп	4*25 мм цинк	24,0	шт
Шуруп 4*30 мм цинк		8,000	шт
Шуруп 3.9*30 д/ГВЛ (сам		30,0	шт
Винт М6 * 25 (крест) (967)		15,0	шт
Муфта (футорка) М6, D8,		15,0	шт
подлятник черный		8,000	шт
Гвоздь 2 * 20 мм		60,0	шт
схема-сборки		1,000	шт
Ключ для стяжки евро		1,000	шт
стяжка уголок 40х40х30/		4,000	шт
Опора колесная 303М		8,000	шт
Шуруп 4,2*14 мм п/ш цин		4,000	шт

5. Данные по упаковкам:

	Упаковка	Количество	Номер пакета	Содержи фурнитур	Коробка	Упаковка				Вес, кг
						Длина	Ширина	Высота	Объем, м3	
	КАРКАС 2	1,00	2			2 042	348	106	0,075	35,40
	КАРКАС 3	1,00	3	✔	✔	1 025	310	93	0,030	15,15
	КАРКАС 1	1,00	1			1 108	782	63	0,055	27,00

Вес упаковки – 77,55 кг.
Объём упаковки – 0,160 м3.

6. Внешний вид и размеры:





ИВИС Кровать КР-002

1. Описание конструкции «ИВИС Кровать КР-002»:
Изделие выполнено в едином художественном и конструкторско-технологическом решении, предназначено для оборудования жилых квартир.



1.1. «**ИВИС Кровать КР-002**» имеет следующие характеристики и особенности конструктива:

- Кровать двухспальная с ящиком КР-002 габаритами Д.2175 х В.1004 х Г.1670мм
- ИВИС Кровать КР-002 (сп.место 1,6х2,0 м) состоит из 3х частей:

  1) **Спальное место** имеет габаритные размеры: Д.2000 х В.56 х Г.1600 мм., производится под матрац 1,6 х 2,0м, высотой 150-200 мм. Расстояние от пола до низа царг – 242мм. Царга высотой 134 мм. Высота от настила до края царги – 56 мм. Расстояние от пола до настила под матрац 304 мм. Высота от настила до края щитка изголовья – 500 мм.

  2) Под спальным местом расположен большой **ящик для хранения белья** габаритами Д.1992 х В.200 Х Г.458 мм. Ящик выдвигается захватом за фасад на Опорах колесных 303М, закрепленных на дне ящика в кол-ве 6шт. На щитках изголовья изнутри снизу также крепится два колеса по одному с каждой стороны для обеспечения плавности выдвижения ящика. Визуально снаружи ящик разделен на два фасада. Изнутри он также поделен пополам

перегородкой, которая также обеспечивает жесткость всей конструкции и делит полезную площадь ящика пополам на две секции с полезной площадью Д.945 х В.152 х Г.410 мм. каждая. Кровать обладает УНИВЕРСАЛЬНОЙ СБОРКОЙ, поэтому ящик для белья можно расположить как с левой, так и с правой стороны.

3) К головному щиту кровати прилегает **надстройка с полками** общим габаритом Д.1670 х В.1000 х Г.160 мм., представляет собой две крышки, закрепленные по длинной стороне к головному щитку кровати, а по короткой стороне – к двум боковинам, доходящим до уровня пола. Внутреннее пространство между двумя крышками образует нишу для хранения мелкогабаритных вещей, поделенное на две части перегородкой, с полезными габаритами Д.810 х В.168 х Г.160 мм каждая.

- Нагрузка на спальное место до 170 кг при условии равномерно распределённой нагрузки.
- Основания кроватей состоит из настилов (крышек) которые изготавливаются из ЛДСП 16мм. Настил состоит из пяти ламелей шириной 290 мм. Цвет ПВХ кромки для настилов может отличаться от цвета ЛДСП корпуса и цвета ЛДСП настила. Комплект настилов изготавливается из одного цвета ЛДСП и кромятся ПВХ кромкой одного цвета и толщиной.
- Сборка кровати производится с помощью стяжки-евро и уголков металлических.
- Фасады нижнего ящика изготовлены из материала корпуса, на него нанесена фотопечать в виде вертикальной фрезеровки.
- Опоры - подпятник черный.
- СБОРКА УНИВЕРСАЛЬНАЯ.

ИВИС Кровать КР-002 (1600Х2000)

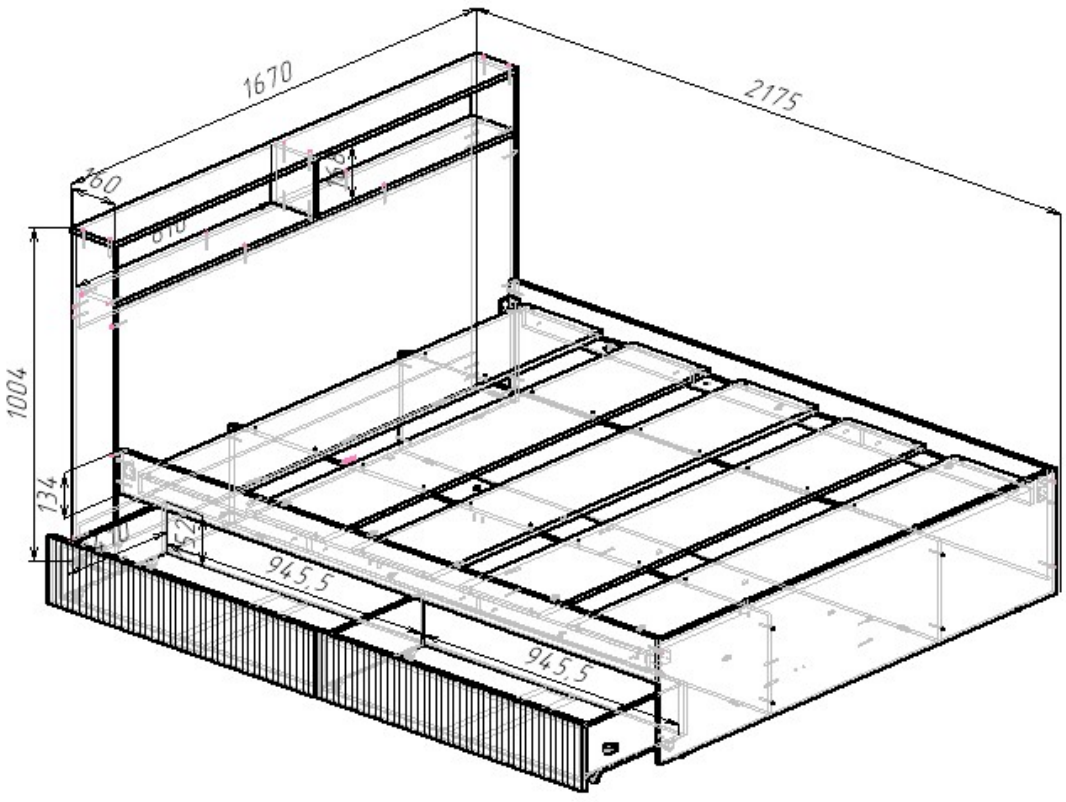

1.2. Габаритные размеры всего изделия – Д.2175 х В.1004 х Г.1670мм. (*габаритные размеры указаны с учетом опор 4мм).
1.3. Серийные изделия комплектуются из универсальных наборов деталей, что обуславливает наличие стандартных отверстий, которые в вашей модели изделия могут быть не использованы и после сборки должны быть закрыты технологическими заглушками, входящими в комплект фурнитуры.
1.4. При самостоятельной сборке Покупателем, компания не несёт ответственность за качество сборки и дефекты, полученные во время её проведения.
1.5. Кровать должна использоваться по назначению. Прыжки, падение, хождение по кровати не допускается.

2. Цветовая гамма:

- Корпус - Дуб Крафт золотой К003
- Фасад ЛДСП - Белый (Гладкий)
- Дно ящика – ЛХДФ Белый.

3. Используемые материалы:

- Фасад – ЛДСП, 16мм
- Корпус – ЛДСП, 16мм
- Дно ящика – ЛХДФ 3,2мм.

4. Фурнитура (в коробе) внутри упаковки №3:

стяжка-евро 6,3*50 мм		58,0…	шт
Шуруп 3,5*15 мм цинк		36,0…	шт
Шуруп 3.9*30 д/ГВЛ (сам…		40,0…	шт
шуруп	4*25 мм цинк	24,0…	шт
Винт М6 * 25 (крест) (967)		12,0…	шт
Муфта (футорка) М6, D8, …		12,0…	шт
подлятник черный		12,0…	шт
Гвоздь 2 * 20 мм		72,0…	шт
схема-сборки		1,000	шт
Ключ для стяжки евро		1,000	шт
стяжка уголок 40х40х30/…		4,000	шт
Опора колесная 303М		8,000	шт
Шуруп 4*30 мм цинк		8,000	шт
Шуруп 4,2*14 мм п/ш цин…		4,000	шт

5. Данные по упаковкам:

	Упаковка	Количество	Номер пакета	Содержи фурнитур	Коробка	Упаковка				Вес, кг
						Длина	Ширина	Высота	Объем, м3	
	КАРКАС 2	1,00	2			2 010	342	90	0,062	31,50
	КАРКАС 3	1,00	3	✔	✔	1 725	310	93	0,050	26,50
	КАРКАС 1	1,00	1			1 680	810	60	0,082	43,35

Вес упаковки – 101,35 кг.
Объём упаковки – 0,194 м3.

6. Внешний вид и размеры:

